| | | | |
|---|---|---|---|
| Stadium: | **PROJEKT WYKONAWCZY** | | |
| Nazwa obiektu budowlanego lub zamierzenia budowlanego: | **Odbudowa przepustu w ciągu drogi gminnej nr 3561 (Zadziele) w miejscowości Ropa w km 0+280** | | |
| Adres obiektu budowlanego: | **województwo małopolskie**<br>**powiat gorlicki**<br>**gmina Ropa**<br>**m. Ropa** | | |
| Nr ewidencyjne działek: | **3562, 3561, 3648, 3748, 3746/1, 1225, 1224**<br>**obr. Ropa** | | |
| Zamawiający / Inwestor: | **GMINA ROPA**<br>**Ropa 733**<br>**38-312 Ropa** | | |
| Nr projektu: | **0113c** | Nr i data umowy: | - |
| Rewizja: | **1.0** | Data opracowania: | **01.2013** |
| Jednostka opracowująca: | **Biuro Projektowe „PASSOŃ" Tomasz Passoń**<br>**Łosie 171, 38-312 Ropa** | | |
| Funkcja | Imię i nazwisko | Podpis | Data |
| Opracował: | **inż. Tomasz Passoń** | | **01.2013** |
| Projektował: | **mgr inż. Bogusław Czarnik**<br>**upr. nr 120/99** | | **01.2013** |

## Zawartość opracowania

### I. Część opisowa

1. Strona tytułowa
2. Karta zawartości opracowania
3. Opis techniczny

### II. Część rysunkowa

| | |
|---|---|
| 1.1 Orientacja | skala 1: 10 000 |
| 2.1 Sytuacja | skala 1: 500 |
| 3.1 Rzut z góry | skala 1: 200 |
| 4.1 Profil podłużny | skala 1: 500/50 |
| 4.2 Profil podłużny | skala 1: 100 |
| 5.1 Przekrój konstrukcyjny (dr. gminna) | skala 1: 50 |
| 5.2 Przekrój konstrukcyjny (ciek) | skala 1: 50 |
| 5.3 Przekrój konstrukcyjny (przepust) | skala 1: 50 |
| 6.1 Wlot/wylot | skala 1: 50 |
| 7.1 Przekrój przez przepust | skala 1: 50 |
| 8.1 Część przelotowa przepustu | skala 1: 50 |
| 9.1 – 9.5 Przekroje poprzeczne | skala 1: 100 |

**Opis techniczny**

**do projektu wykonawczego p.n.**
„Odbudowa przepustu w ciągu drogi gminnej nr 3561 (Zadziele) w miejscowości Ropa w km 0+280"

## 1. Podstawa opracowania

1.1. Umowa o prace projektowe.

1.2. Mapa sytuacyjno – wysokościowa do celów projektowych w skali 1 : 500 wykonana przez mgr inż. Floriana Wrońskiego, (Karto-Geo Geodezja i Kartografia – usługi mgr inż. Florian Wroński, ul. B. i St. Wrońskich 7, 38-300 Gorlice) – geodetę uprawnionego, wpisaną do Powiatowego Ośrodka Dokumentacji Geodezyjnej i Kartograficznej w Gorlicach pod nr 4196-204/2012 dnia 30 stycznia 2013r.; L. dz. 5894/2012

1.3. Operat wodno-prawny sporządzony przez mgr inż. Wiesława Góreckiego.

1.4. Dokumentacja badań podłoża gruntowego z opinią geotechniczną sporządzona przez mgr inż. Grzegorza Stąporka. Data opracowania styczeń 2013r.

1.5. Wypis i wyrys z miejscowego planu zagospodarowania przestrzennego

1.6.Rozporządzenie Ministra Transportu i Gospodarki Morskiej z dnia 2 marca 1999r. w sprawie warunków technicznych, jakim powinny odpowiadać drogi publiczne i ich usytuowanie (Dz. U. nr 43 z 14.05.1999r. poz. 430) wraz z późniejszymi zmianami.

1.7. Rozporządzenie Ministra Transportu, Budownictwa i Gospodarki Morskiej z dnia 25 kwietnia 2012 r. w sprawie ustalania geotechnicznych warunków posadawiania obiektów budowlanych (Dz.U. 2012 nr 0 poz. 463)

1.8.Ustawa z dn. 21.03.1985 o drogach publicznych (wraz z późn. zmianami)

1.9.Ustawa z dn. 20.06.1997 Prawo o ruchu drogowym (wraz z późn. zmianami)

1.10.Katalog Powtarzalnych Elementów Drogowych (KPED), Transprojekt, Warszawa 1979 i 82

1.11.Pomiary geodezyjne uzupełniające.

1.12. Wizja lokalna

## 2. Zakres opracowania

Opracowaniem objęto odbudowę istniejącego przepustu ramowego 3,00x2,00m zniszczonego przez powódź w 2011r. W zakresie odbudowy przewidziano odbudowę części przelotowej przepustu, regulację cieku w bezpośrednim sąsiedztwie przepustu, odbudowę drogi gminnej.

## 3. Opis stanu istniejącego

W chwili obecnej istniejący przepust zlokalizowany na naturalnym cieku wodnym (potok bez nazwy). W skutek powodzi została uszkodzona część przelotowa przepustu (podmyte stopy fundamentowe), oraz skarpy zarówno cieku jak i drogi gminnej. Umocnienia wlotu i wylotu zostały zniszczone. Niezabezpieczone skarpy na

wlocie i wylocie są podmywane. Postępująca erozja gruntu powoduje obsuwanie się skarp. Stan istniejącego przepustu powoduje zagrożenie dla użytkowników drogi gminnej. Pionowe skarpy oraz brak urządzeń zabezpieczających przed upadkiem z przepustu stanowi realne zagrożenie, wobec czego zachodzi konieczność pilnej odbudowy przepustu.

## 4. Opis stanu projektowanego

### 4.1 Informacje ogólne

W miejscu zniszczonego przepustu zaprojektowano przepust stalowy typu TUBOSIDER o wymiarach: 3,17 (m) (rozpiętość ) x 2,06 (m) ( wysokość ) x 20,96 (m) (długość) składający się elementów blach stalowych o grub. 3,5 (mm) fałdowanych , łączonych śrubami M20 klasy 10,9. Rura stalowa HCPA -39 o przekroju owalnym niskim zostanie posadowiona na podbudowie z kruszywa łamanego stabilizowanego mechanicznie ( tłuczeń) o grubości 35 (cm) i Is=0.98 wg normalnej próby Proctora. Nad podbudową zasypka zagęszczona do wskaźnika zagęszczenia Is=0.98 wg normalnej próby Proctora W bezpośredniej bliskości rury dopuszcza się Is=0.95. Na początku i końcu rura spoczywać będzie na fundamencie żelbetowym o szer. 50 (cm) i głębokości 1,2 (m) (całkowita wysokość 2.10m) oraz szerokości 4,22 (m) . Nasyp powyżej rury stalowej przepustu wykonany zostanie z kruszywa naturalnego ( pospółka ) symetrycznie z obu stron zagęszczanego warstwami o grubości 30 (cm) . Skarpy nasypu nad przepustem stalowym na wlocie i wylocie zostaną umocnione koszami siatkowo-kamiennymi. Zaprojektowano umocnienie dna powyżej przepustu stalowego na długości 7,11 (mb) brukiem kamiennym o grubości 20-30 (cm) klinowanym drobnym kamieniem na całej szerokości dna. Powyżej umocnienia z koszy kamienno siatkowych skarpy zostaną wyprofilowane w nachyleniu 1 : 1,5 i obsiane trawą. Analogicznie na wylocie przepustu (na dł. 9,67m) . Nasyp powyżej rury stalowej przepustu wykonany będzie z kruszywa naturalnego grys ( zasypka inżynierska ) 0 / 20 symetrycznie z obu stron zagęszczanego , grubość warstwy : 20 (cm) . Na tak zagęszczonej warstwie zostanie ułożona geomembrana 500 (g/m2) i geowłóknina polipropylenowa a następnie ponownie warstwa zasypki inżynierskiej z kruszywa naturalnego o grub. 0 /63 mm – gr. warstwy 20 (cm). Następnie wykonana warstwa mrozoochronna (podbudowa pomocnicza) z kruszywa naturalnego o gr. 15cm zagęszczonego mechanicznie, warstwa podbudowy zasadniczej z tłucznia kamiennego o gr. warstwy 20 cm, górna warstwa podbudowy z betonu asfaltowego o grubości 7cm oraz 5 cm warstwa z betonu asfaltowego, będąca warstwą ścieralną.

### 4.2 Droga gminna

#### 4.2.1 Sytuacja

Projektowany przepust typu TUBOSIDER znajduje się w ciągu drogi gminnej nr 3561. Utrzymuje się stary przebieg drogi gminnej. Skorygowano parametry łuków poziomych. Na długości łuku wprowadzono poszerzenie o szerokości odpowiednim 1,50m i 1,00m. Droga o szerokości jezdni 3,0m i poboczami o

szer. 2x0.75m, w miejscu występowania barier energochłonnych pobocze zmienia wymiary do szerokości 1.22, co pozwala na zachowanie odległości 0.75m od krawędzi jezdni do lica bariery.

4.2.2 Niweleta

Projektowaną niweletę osi drogi gminnej skorygowano wysokościowo. Spadek drogi gminnej na projektowanym zakresie zmieszono do 11,0%. Na wysokości przepusti spadek zmiesza się do wartości 0,4%. Dalej dopasowywyje się do istniejącej niwelety drogi gminnej spadkiem o wartości 5,3%. Pomiędzy załomy wprowadzono łuki pionowe odpowiednio wklęsły o promieniu R=300m i wypukłym o promieniu R=300m. Konsekwencją tego jest podniesienie się niwelety drogi w miejscu przepustu o ok. 30cm.

4.2.3 Przekrój normalny

Przekrój normalny drogi ma następujące parametry:

| | |
|---|---|
| - szerokość jezdni | - 3,00m |
| - pobocze obustronne | - 2 x 0,75m |
| - spadek poprzeczny jezdni | - daszkowy 2,00% |
| - spadek poprzeczny pobocza | - 8,00% |

4.4 Konstrukcja nawierzchni.

Jezdnia ma następującą konstrukcję:

- 5cm – AC 11 S 70/100
- 7cm – AC 22 P 50/70
- 20cm – PODBUDOWA ZASADNICZA – tłuczeń kamienny
- 15cm – PODBUDOWA POMOCNICZA – pospółka

**5. Odwodnienie**

Odwodnienie drogi będzie się odbywać powierzchniowo.

**6. Wbudowanie przepustu**

W trakcie wbudowywania przepustu należy stosować się do zaleceń podanych w "Wytycznych wykonywania robót ziemnych przy realizacji obiektów inżynierskich z zastosowaniem konstrukcji stalowych z ocynkowanych blach falistych MP 150 oraz rur stalowych ocynkowanych spiralnie karbowanych typu HELCOR".

## 7. Tabela robót ziemnych

| TABELA ROBÓT ZIEMNYCH - droga | | | | | | | | | | | | | | | |
|---|---|---|---|---|---|---|---|---|---|---|---|---|---|---|---|
| Nr poprzeczki | Kilometraż | pow. przekrojów | | | | pow. średnia | | odl. między przek. | obj. między przek. | | zużycie na miejscu | nadmiar obj. | | suma algebraiczna | |
| | | N [m2] | | W [m2] | | N [m2] | W [m2] | [m] | N [m3] | W [m3] | [m3] | N [m3] | W [m3] | "+" [m3] | "-" [m3] |
| | | Lewa | Prawa | Lewa | Prawa | | | | | | | | | | |
| 1 | 2 | 3 | 4 | 5 | 6 | 7 | 8 | 9 | 10 | 11 | 12 | 13 | 14 | 15 | 16 |
| P-0 | 0,00 | 0,15 | 0,12 | 0,38 | 0,39 | | | | | | | | | 0 | 0 |
| | | | | | | 0,3 | 0,8 | 30,0 | 8 | 23 | 8 | 0 | 15 | | |
| P-1 | 30,00 | 0,15 | 0,12 | 0,38 | 0,39 | | | | | | | | | 0 | 15 |
| | | | | | | 0,2 | 1,1 | 10,0 | 2 | 11 | 2 | 0 | 8,2 | | |
| P-2 | 40,00 | 0,20 | 0,00 | 0,50 | 0,84 | | | | | | | | | 0 | 23,2 |
| | | | | | | 0,2 | 1,5 | 10,0 | 2 | 15 | 2 | 0 | 12,8 | | |
| P-3 | 50,00 | 0,14 | 0,09 | 1,21 | 0,44 | | | | | | | | | 0 | 36 |
| | | | | | | 6,5 | 0,8 | 10,0 | 65 | 8 | 8 | 56,65 | 0 | | |
| P-4 | 60,00 | 11,48 | 1,27 | 0,00 | 0,00 | | | | | | | | | 20,65 | 0 |
| | | | | | | 13,0 | 0,0 | 10,0 | 130 | 0 | 0 | 130,25 | 0 | | |
| P-5 | 70,00 | 0,74 | 12,56 | 0,00 | 0,00 | | | | | | | | | 150,9 | 0 |
| | | | | | | 6,8 | 0,2 | 10,0 | 68 | 2 | 2 | 66,15 | 0 | | |
| P-6 | 80,00 | 0,09 | 0,15 | 0,17 | 0,14 | | | | | | | | | 217,05 | 0 |
| | | | | | | 0,3 | 0,6 | 10,0 | 3 | 6 | 3 | 0 | 3,1 | | |
| P-7 | 90,00 | 0,08 | 0,21 | 0,39 | 0,45 | | | | | | | | | 0 | 0 |
| | | | | | | 0,3 | 0,8 | 15,0 | 4 | 13 | 4 | 0 | 8,25 | | |
| P-k | 105,00 | 0,08 | 0,21 | 0,39 | 0,45 | | | | | | | | | 0 | 8,25 |
| | | | | | | | | suma | 282 | 77 | | | | | |

| TABELA ROBÓT ZIEMNYCH - potok | | | | | | | | | | | | | | | |
|---|---|---|---|---|---|---|---|---|---|---|---|---|---|---|---|
| Nr poprzeczki | Kilometraż | pow. przekrojów | | | | pow. średnia | | odl. między przek. | obj. między przek. | | zużycie na miejscu | nadmiar obj. | | suma algebraiczna | |
| | | N [m2] | | W [m2] | | N [m2] | W [m2] | [m] | N [m3] | W [m3] | [m3] | N [m3] | W [m3] | "+" [m3] | "-" [m3] |
| | | Lewa | Prawa | Lewa | Prawa | | | | | | | | | | |
| 1 | 2 | 3 | 4 | 5 | 6 | 7 | 8 | 9 | 10 | 11 | 12 | 13 | 14 | 15 | 16 |
| R-1 | 0,00 | 0,00 | 0,00 | 6,14 | 4,28 | | | | | | | | | 0 | 0 |
| | | | | | | 0,0 | 10,2 | 7,1 | 0 | 72 | 0 | 0 | 72,238 | | |
| R-2 | 7,11 | 0,00 | 0,00 | 4,95 | 4,95 | | | | | | | | | 0 | 72,238 |
| | | | | | | 0,0 | 9,8 | 18,9 | 0 | 184 | 0 | 0 | 183,89 | | |
| R-3 | 25,97 | 0,00 | 0,00 | 4,80 | 4,80 | | | | | | | | | 0 | 256,12 |
| | | | | | | 0,5 | 6,4 | 5,4 | 3 | 35 | 3 | 0 | 31,806 | | |
| R-4 | 31,37 | 0,00 | 1,07 | 2,19 | 1,06 | | | | | | | | | 0 | 287,93 |
| | | | | | | 1,2 | 4,6 | 4,3 | 5 | 20 | 5 | 0 | 14,573 | | |
| R-5 | 35,65 | 0,00 | 1,29 | 3,93 | 1,99 | | | | | | | | | 0 | 302,5 |
| | | | | | | | | suma | 8 | 310 | | | | | |

**8. Geotechniczne warunki posadowienia**

Zgodnie z Rozporządzenim Ministra Transportu, Budownictwa i Gospodarki Morskiej z dnia 25 kwietnia 2012 r. w sprawie ustalania geotechnicznych warunków posadawiania obiektów budowlanych (Dz.U. 2012 nr 0 poz. 463 – ustala się dla przedmiotowego zadania pierwszą kategorię geotechniczną.

**9. Organizacja ruchu**

9.1 Stała organizacja ruchu

Odbudowa przepustu nie wymaga zmian w stałej organizacji ruchu.

9.2 Organizacja ruchu na czas budowy

Na czas wykonywania robót, na odcinku objętym niniejszym projektem zostanie wprowadzone oznakowanie wg „Projektu czasowej organizacji ruchu". Projekt czasowej organizacji ruchu opracuje Wykonawca robót.

**10. Sprawy ogólne**

10.1. Warunkiem rozpoczęcia prac budowlanych po uzyskaniu pozwolenia na budowę jest wytyczenie terenie projektowanej budowli przez jednostkę uprawnioną do wykonywania prac geodezyjnych, zgodnie z Prawem geodezyjnym i kartograficznym (Dz. U. nr 30 poz. 163 z dn.17.05.1989r. z późniejszymi zmianami)

10.2. W czasie realizacji robót drogowych winien być zapewniony nadzór inwestorski, a w razie potrzeby autorski.

10.3. Po zakończeniu budowy Inwestor zobowiązany jest zlecić inwentaryzację powykonawczą jednostce uprawnionej do wykonywania prac geodezyjnych (Prawo geodezyjne).

**11. Ochrona interesów osób trzecich**

Inwestycja w żadnym przypadku nie ogranicza dostępu do drogi publicznej ani możliwości korzystania z mediów. Na czas budowy wykonawca robót zapewni tymczasowy przejazd.

**12. Osoby niepełnosprawne**

Zastosowane rozwiązania nie stwarzają barier architektonicznych dla osób niepełnosprawnych.

**13. Wpływ obiektu na środowisko**

Odbudowa przepustu nie jest inwestycją szkodliwą dla środowiska naturalnego.

Opracował

inż. Passoń Tomasz

# ORIENTACJA
SKALA 1:10 000

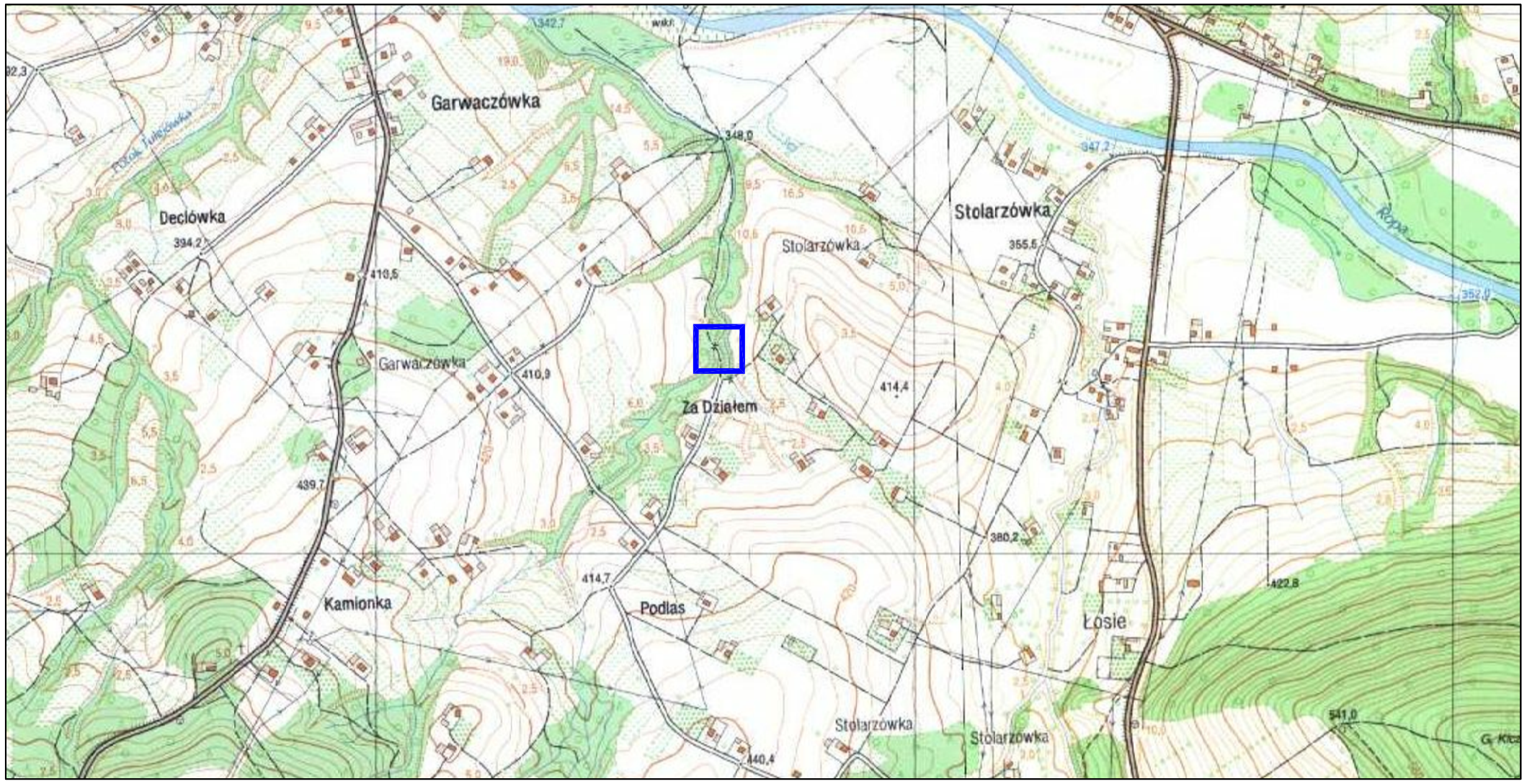


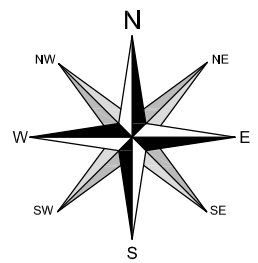


LOKALIZACJA INWESTYCJI

| | |
|---|---|
| PASSOŃ BIURO PROJEKTOWE — Biuro Projekowe "PASSOŃ" Tomasz Passoń, Łosie 171, 38–312 Ropa, NIP: 738 194 80 52 | Zleceniodawca: GMINA ROPA, Ropa 733, 38–312 Ropa |
| Rodzaj projektu: PROJEKT WYKONAWCZY | Temat: Odbudowa przepustu w ciągu drogi gminnej nr 3561 (Zadziele) w miejscowości Ropa w km 0+280 |
| Tytuł rysunku: ORIENTACJA | |
| Opracował: inż. Tomasz Passoń | Podpis: |
| Projektował: mgr inż. Bogusław Czarnik, upr. nr 120/99 | Podpis: |
| AutoCAD Civil 3D — Rysunek utworzno w licencionowanym programie AutoCAD Civil 3D | Data: 01.2013 · Skala: 1:10 000 · Nr rys.: 1 · Nr ark.: 1 |

Nieautoryzowane kopiowanie, modyfikowanie, rozpowszechnianie oraz wykorzystywanie do innych opracowań zabronione.

# SYTUACJA
SKALA 1:500

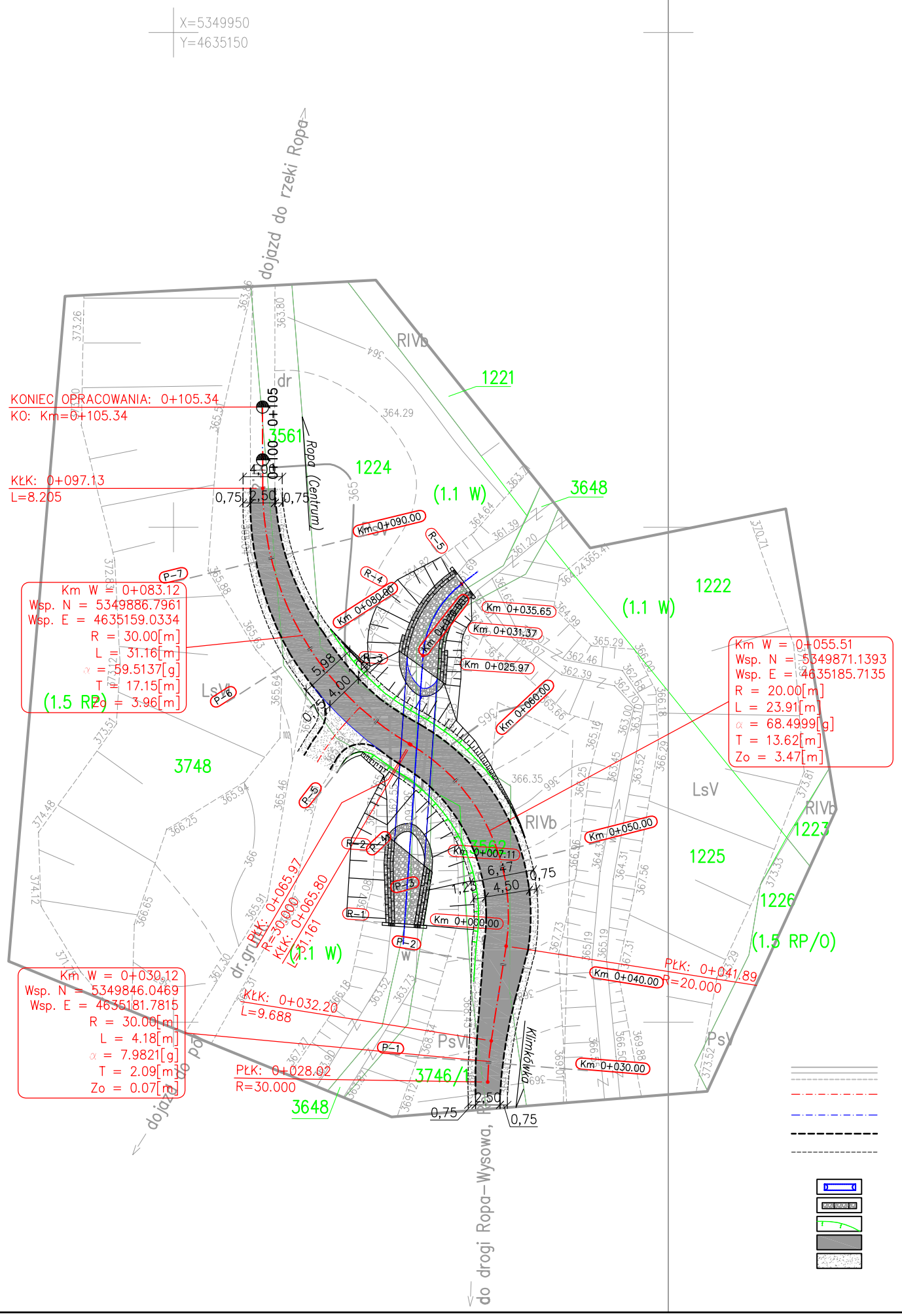


KartoGeo
Geodezja i Kartografia - usługi
mgr inż. Florian Wroński
ul. B. i St. Wrońskich 7,
38-300 Gorlice, tel. 602-61-52-98
NIP 738-10-30-68 REGON 492702502

X=5349950
Y=4635250

X=5349850
Y=4635250

LEGENDA:
I. Rodzaje linii
- linie podkładu mapowego
- projektowana oś drogi
- projektowana oś cieku/przepustu
- projektowana krawędź drogi gminnej
- projektowana krawędź pobocza

II. Inne oznaczenia graficzne
- projektowany przepust
- kosze kamienno-siatkowe
- bariera SP-09
- nawierzchnia bitumiczna
- nawierzchnia z kruszywa

## MAPA DO CELÓW PROJEKTOWYCH

SKALA 1:500

Opracowanie jednostkowe

Granice działek wkreślono na podstawie mapy ewidencji gruntów.

Układ odniesienia - "65"
Poziom odniesienia - "Kronsztadt"

Obiekt: Ropa (120508_2.0002) - dz.nr: wg ustalonego zakresu
Woj.: małopolskie
Pow.: gorlicki
Gmina: Ropa (120508_2)
k.m.: 184-142-02/03
Wykonał: Florian Wroński
Gorlice, dnia 03.01.2012 rok

mgr inż. Florian Wroński
GEODETA UPRAWNIONY
Upr. nr 18929
38-300 Gorlice, ul. B. i St. Wrońskich 7
tel. 602 615 298

W zakresie opracowania nie istnieją projektowane urządzenia uzbrojenia terenu uzgodnione przez ZUDP w Gorlicach

Nie wyklucz się istnienia w terenie urządzeń uzbrojenia terenu nie stwierdzonych podczas wywiadu i pomiaru w terenie.

W zakresie opracowania nie stwierdzano służebności gruntowych.

L.dz. 5894/2012

STAROSTA GORLICKI
WYDZIAŁ GEODEZJI, KARTOGRAFII I KATASTRU
POWIATOWY OŚRODEK DOKUMENTACJI GEODEZYJNEJ I KARTOGRAFICZNEJ
W obszarze oznaczonym linią przerywaną dokonano aktualizacji treści mapy zasadniczej.
Dokumenty z pomiaru uzupełniające przekazano do zasobu powiatowego w dniu 30 STY. 2013
i zaewidencjonowano pod nr 4196 - 204/2012
Niniejsza mapa może służyć do celów projektowych.
Projektowane obiekty budowlane wymagające pozwolenia na budowę podlegają wytyczeniu i inwentaryzacji powykonawczej przez jednostki uprawnione do wykonywania prac geodezyjnych
Gorlice, dnia 30 STY. 2013
Z up. STAROSTY
(imię i nazwisko, podpis, stanowisko służbowe osoby upoważnionej)
Teresa Kocur
Geodeta w Wydziale Geodezji Kartografii i Katastru

| | | | | |
|---|---|---|---|---|
| PASSOŃ BIURO PROJEKTOWE — Biuro Projekowe "PASSOŃ" Tomasz Passoń, Łosie 171, 38-312 Ropa, NIP: 738 194 80 52 | Zleceniodawca: GMINA ROPA, Ropa 733, 38-312 Ropa | | | |
| Rodzaj projektu: PROJEKT WYKONAWCZY | Temat: Odbudowa przepustu w ciągu drogi gminnej nr 3561 (Zadziele) w miejscowości Ropa w km 0+280 | | | |
| Tytuł rysunku: SYTUACJA | | | | |
| Opracował: inż. Tomasz Passoń | Podpis: | | | |
| Projektował: mgr inż. Bogusław Czarnik, upr. nr 120/99 | Podpis: | | | |
| AutoCAD Civil 3D — Rysunek utworzno w licencionowanym programie AutoCAD Civil 3D | Data: 01.2013 | Skala: 1:500 | Nr rys.: 2 | Nr ark.: 1 |

Nieautoryzowane kopiowanie, modyfikowanie, rozpowszechnianie oraz wykorzystywanie do innych opracowań zabronione.

# RZUT Z GÓRY
SKALA 1:200

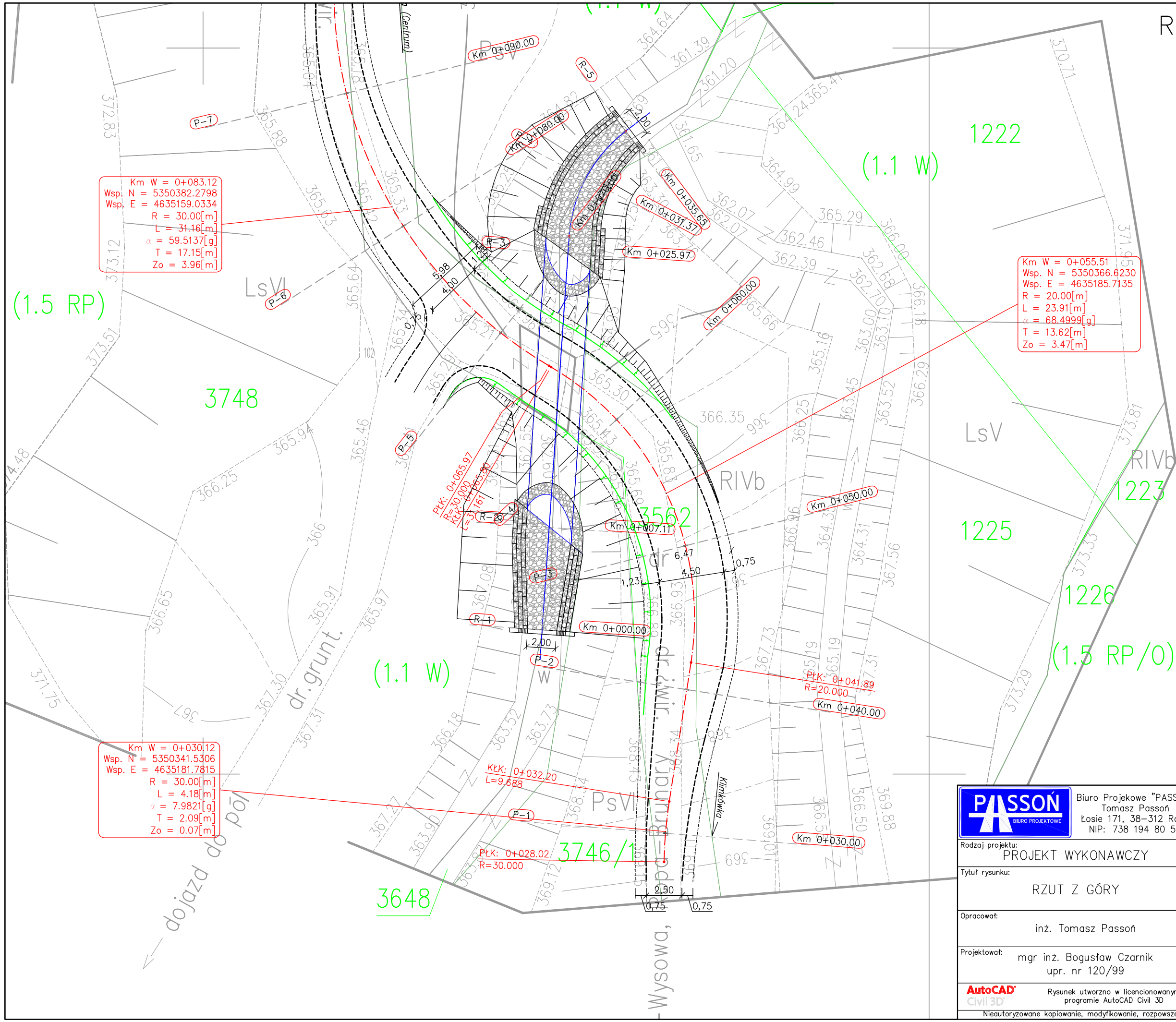


| | | |
|---|---|---|
| PASSOŃ BIURO PROJEKTOWE — Biuro Projekowe "PASSOŃ" Tomasz Passoń, Łosie 171, 38-312 Ropa, NIP: 738 194 80 52 | Zleceniodawca: GMINA ROPA, Ropa 733, 38-312 Ropa | |
| Rodzaj projektu: PROJEKT WYKONAWCZY | Temat: Odbudowa przepustu w ciągu drogi gminnej nr 3561 (Zadziele) w miejscowości Ropa w km 0+280 | |
| Tytuł rysunku: RZUT Z GÓRY | | |
| Opracował: inż. Tomasz Passoń | Podpis: | |
| Projektował: mgr inż. Bogusław Czarnik, upr. nr 120/99 | Podpis: | |
| AutoCAD Civil 3D — Rysunek utworzno w licencionowanym programie AutoCAD Civil 3D | Data: 01.2013 | Skala: 1:200 / Nr rys.: 3 / Nr ark.: 1 |

Nieautoryzowane kopiowanie, modyfikowanie, rozpowszechnianie oraz wykorzystywanie do innych opracowań zabronione.

# PROFIL PODŁUŻNY

SKALA 1:500/50

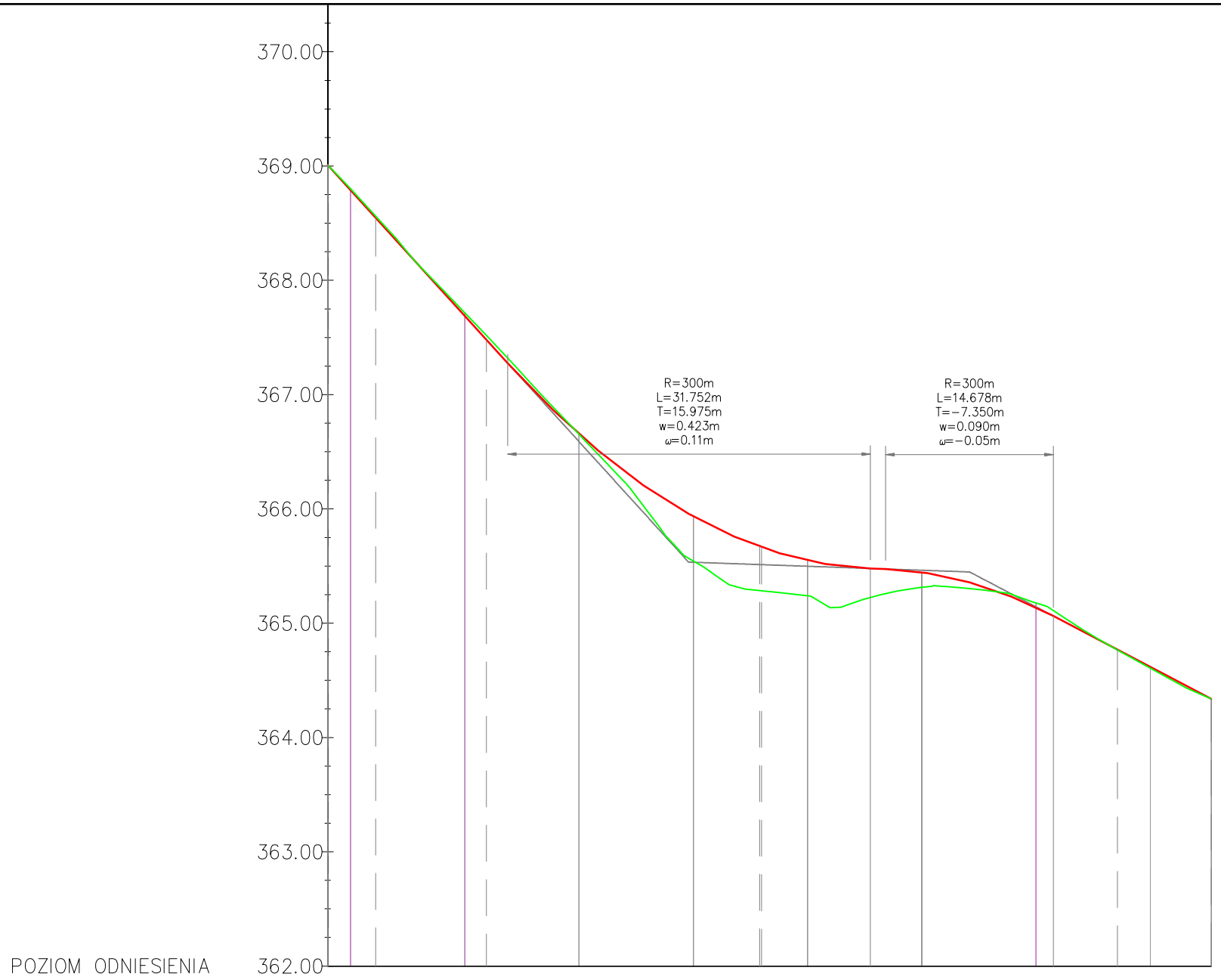


| | | | | | | | | | | | | | | | | | | | | | | | | |
|---|---|---|---|---|---|---|---|---|---|---|---|---|---|---|---|---|---|---|---|---|---|---|---|---|
| PRZEKROJE POPRZECZNE | | P−1 | | | P−2 | | | P−3 | | | P−4 | | | P−5 | | | P−6 | | | P−7 | | | | |
| RZĘDNE PROJEKTOWANE | 369.01 | 368.79 | | | 367.69 | 367.28 | | 366.65 | | | 365.96 | 365.93 | | 365.55 | | 365.48 | 365.47 | 365.45 | | 365.36 | 365.14 | 365.06 | | 364.62 | 364.34 |
| RZĘDNE ISTNIEJĄCE | 369.01 | 368.80 | | | 367.72 | 367.32 | | 366.65 | | | 365.57 | 365.54 | | 365.24 | | 365.22 | 365.26 | 365.31 | | 365.30 | 365.18 | 365.11 | | 364.61 | 364.34 |
| RÓŻNICE RZĘDNYCH | 0.00 | −0.01 | | | −0.03 | −0.04 | | 0.00 | | | 0.39 | 0.39 | | 0.31 | | 0.25 | 0.21 | 0.13 | | 0.06 | −0.04 | −0.05 | | 0.01 | 0.00 |
| ELEMENTY NIWELETY | | L=15.76m i=−11.0% | | | | | | R=300.0m L=31.8m | | | | | | | | i=−0.4% L=1.33m | R=300.0m L=14.7m | | | | | | L=13.82m i=−5.3% | | |
| ELEMENTY TRASY | ŁUK POZIOMY R=30.00m L=4.18m α=8.8690g T=2.09m Zo=0.07m | | PROSTA L=9.69m | | | | | ŁUK POZIOMY R=20.00m L=23.91m α=76.1110g T=13.62m Zo=3.47m | | | | | PROSTA L=0.17m | | | | ŁUK POZIOMY R=30.00m L=31.16m α=66.1263g T=17.15m Zo=3.96m | | | | | | | PROSTA L=8.20m | |
| PRZECHYŁKA | KNK 0+028.00 | | l=13.890m −2.0%->2.0% | PMP 0+041.89 | | | | KWP 0+058.39 | | | l=15.000m 2.0%->−2.0% l=15.000m −2.0%->2.0% | | PWP 0+073.39 | | | | KWP 0+085.02 | | | l=12.111m 2.0%->−2.0% | PNK 0+097.13 | | | | |
| ODLEGŁOŚCI | 28.00 | 30.00 | | | 40.00 | 43.76 | | 50.00 | | | 59.58 | 60.00 | | 70.00 | | 75.51 | 76.84 | 80.00 | | 84.18 | 90.00 | 91.52 | | 00.00 | 05.34 |
| KILOMETRAŻ | | 0+028.0 | | | | | | | | | | | | | | | | | | | | | | 0+100.0 | |

| | | |
|---|---|---|
| PASSOŃ BIURO PROJEKTOWE — Biuro Projekowe "PASSOŃ" Tomasz Passoń, Łosie 171, 38−312 Ropa, NIP: 738 194 80 52 | Zleceniodawca: GMINA ROPA, Ropa 733, 38−312 Ropa | |
| Rodzaj projektu: PROJEKT WYKONAWCZY | Temat: Odbudowa przepustu w ciągu drogi gminnej nr 3561 (Zadziele) w miejscowości Ropa w km 0+280 | |
| Tytuł rysunku: PROFIL PODŁUŻNY | | |
| Opracował: inż. Tomasz Passoń | Podpis: | |
| Projektował: mgr inż. Bogusław Czarnik, upr. nr 120/99 | Podpis: | |
| AutoCAD Civil 3D — Rysunek utworzno w licencionowanym programie AutoCAD Civil 3D | Data: 01.2013 | Skala: 1:500/50 · Nr rys.: 4 · Nr ark.: 1 |

Nieautoryzowane kopiowanie, modyfikowanie, rozpowszechnianie oraz wykorzystywanie do innych opracowań zabronione.

# PROFIL PODŁUŻNY

SKALA 1:100

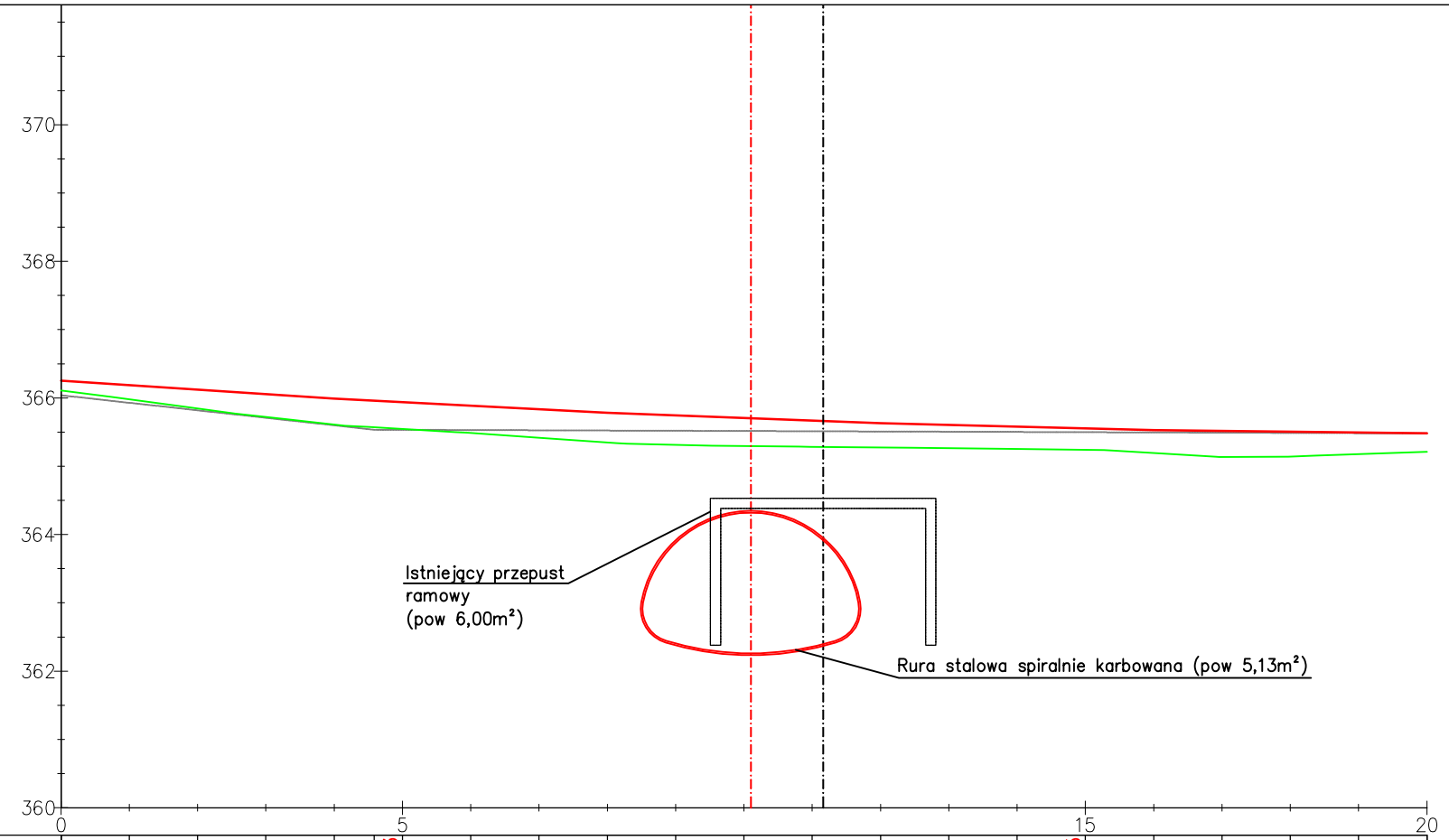


Legenda:
- projektowana niweleta drogi gminnej
- istniejąca niweleta drogi gminnej
- projektowany przepust
- istniejący przepust żelbetowy/stalowy
- oś projektowanego przepustu

| | | | | | | | | | | | | | | | | | | | | | | | |
|---|---|---|---|---|---|---|---|---|---|---|---|---|---|---|---|---|---|---|---|---|---|---|---|
| RZĘDNE PROJEKTOWANE | 366.25 | 366.18 | 366.12 | 366.05 | 365.99 | 365.96 | 365.93 | 365.88 | 365.83 | 365.78 | 365.74 | 365.70 | 365.66 | 365.63 | 365.60 | 365.57 | 365.55 | 365.53 | 365.51 | 365.50 | 365.49 | 365.48 |
| RZĘDNE ISTNIEJĄCE | 366.11 | 365.98 | 365.84 | 365.72 | 365.61 | 365.57 | 365.54 | 365.49 | 365.41 | 365.35 | 365.31 | 365.29 | 365.28 | 365.27 | 365.26 | 365.25 | 365.24 | 365.19 | 365.14 | 365.14 | 365.18 | 365.21 |
| RÓŻNICE RZĘDNYCH | 0.14 | 0.20 | 0.27 | 0.33 | 0.38 | 0.39 | 0.39 | 0.40 | 0.42 | 0.44 | 0.43 | 0.41 | 0.38 | 0.36 | 0.34 | 0.32 | 0.31 | 0.33 | 0.38 | 0.36 | 0.31 | 0.27 |
| ELEMENTY NIWELETY | | | | | | | | | | | | | | | | | | | | | | |
| ELEMENTY TRASY | | ŁUK POZIOMY R=20.00m L=23.91m α=76.1110g T=13.62m Zo=3.47m | | | | | | | | | | PROSTA L=0.17m | | ŁUK POZIOMY R=30.00m L=31.16m α=66.1263g T=17.15m Zo=3.96m | | | | | | | | |
| PRZECHYŁKA | | l=3.390m 1.8%->2.0% | | | KMP 0+058.39 | | | | | | | | l=15.000m 2.0%->2.0% | | | | | | | | PMP 0+073.39 | |
| ODLEGŁOŚCI | 55.00 | 56.00 | 57.00 | 58.00 | 59.00 | 59.58 | 60.00 | 61.00 | 62.00 | 63.00 | 64.00 | 65.00 | 66.00 | 67.00 | 68.00 | 69.00 | 70.00 | 71.00 | 72.00 | 73.00 | 74.00 | 75.00 |
| KILOMETRAŻ | | 0+055.0 | | | | | | 0+060.0 | | | | | | | | | | 0+070.0 | | | | 0+075.0 |


PASSOŃ BIURO PROJEKTOWE

Biuro Projekowe "PASSOŃ"
Tomasz Passoń
Łosie 171, 38-312 Ropa
NIP: 738 194 80 52


Zleceniodawca:
GMINA ROPA
Ropa 733
38-312 Ropa

Rodzaj projektu:
PROJEKT WYKONAWCZY

Temat:
Odbudowa przepustu w ciągu drogi gminnej nr 3561 (Zadziele) w miejscowości Ropa w km 0+280

Tytuł rysunku:
PROFIL PODŁUŻNY

Opracował:
inż. Tomasz Passoń

Podpis:

Projektował:
mgr inż. Bogusław Czarnik
upr. nr 120/99

Podpis:

AutoCAD Civil 3D
Rysunek utworzno w licencionowanym programie AutoCAD Civil 3D

| Data: | Skala: | Nr rys.: | Nr ark.: |
|---|---|---|---|
| 01.2013 | 1:500/50 | 4 | 2 |


Nieautoryzowane kopiowanie, modyfikowanie, rozpowszechnianie oraz wykorzystywanie do innych opracowań zabronione.

# PRZEKRÓJ KONSTRUKCYJNY
SKALA 1:50

## DROGA GMINNA

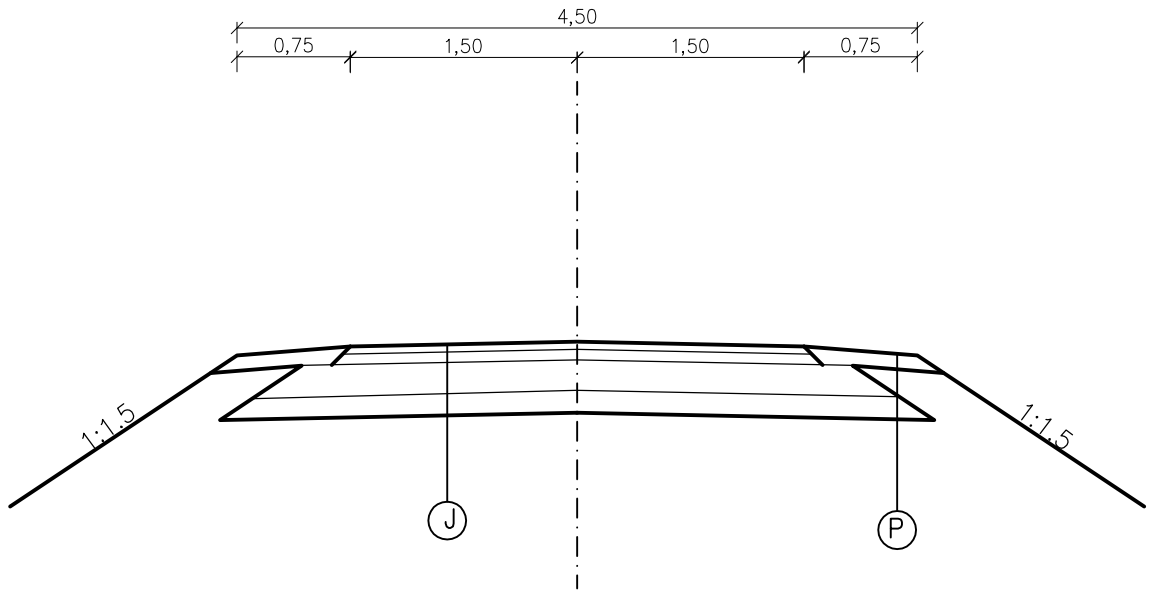


| | |
|---|---|
| 5cm | AC 11 S 70/100 |
| 7cm | AC 22 P 50/70 |
| 20cm | Podbudowa zasadnicza – tłuczeń kamienny |
| 15cm | Podbudowa pomocnicza – kruszywo naturalne stab. mech. |
| | Podł. gruntowe – G1 |

J

| | |
|---|---|
| 10cm | Kruszywo naturalne |

P

| | |
|---|---|
| PASSOŃ BIURO PROJEKTOWE<br>Biuro Projekowe "PASSOŃ"<br>Tomasz Passoń<br>Łosie 171, 38–312 Ropa<br>NIP: 738 194 80 52 | Zleceniodawca:<br>GMINA ROPA<br>Ropa 733<br>38–312 Ropa |
| Rodzaj projektu:<br>PROJEKT WYKONAWCZY<br>Tytuł rysunku:<br>PRZEKRÓJ KONSTRUKCYJNY | Temat:<br>Odbudowa przepustu w ciągu drogi gminnej nr 3561 (Zadziele) w miejscowości Ropa w km 0+280 |
| Opracował:<br>inż. Tomasz Passoń | Podpis: |
| Projektował:<br>mgr inż. Bogusław Czarnik<br>upr. nr 120/99 | Podpis: |
| AutoCAD Civil 3D<br>Rysunek utworzno w licencionowanym programie AutoCAD Civil 3D | Data: 01.2013 · Skala: 1:50 · Nr rys.: 5 · Nr ark.: 1 |

Nieautoryzowane kopiowanie, modyfikowanie, rozpowszechnianie oraz wykorzystywanie do innych opracowań zabronione.

# PRZEKRÓJ KONSTRUKCYJNY
SKALA 1:50

PRZEKRÓJ TYPOWY CIEKU

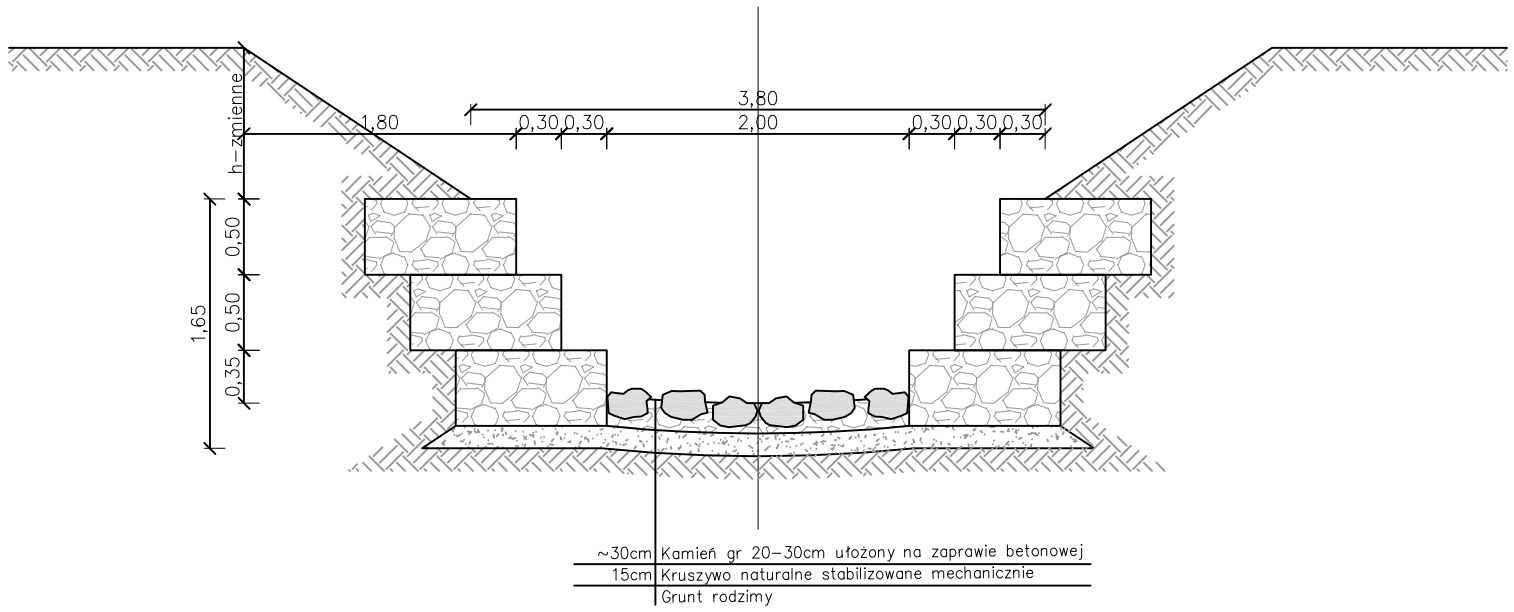


| | | |
|---|---|---|
| PASSOŃ BIURO PROJEKTOWE | Biuro Projekowe "PASSOŃ"<br>Tomasz Passoń<br>Łosie 171, 38-312 Ropa<br>NIP: 738 194 80 52 | Zleceniodawca:<br>GMINA ROPA<br>Ropa 733<br>38-312 Ropa |
| Rodzaj projektu:<br>PROJEKT WYKONAWCZY | | Temat:<br>Odbudowa przepustu w ciągu drogi gminnej nr 3561 (Zadziele) w miejscowości Ropa w km 0+280 |
| Tytuł rysunku:<br>PRZEKRÓJ KONSTRUKCYJNY | | |
| Opracował:<br>inż. Tomasz Passoń | | Podpis: |
| Projektował: | mgr inż. Bogusław Czarnik<br>upr. nr 120/99 | Podpis: |
| AutoCAD Civil 3D | Rysunek utworzno w licencionowanym programie AutoCAD Civil 3D | Data: 01.2013 / Skala: 1:50 / Nr rys.: 5 / Nr ark.: 2 |

Nieautoryzowane kopiowanie, modyfikowanie, rozpowszechnianie oraz wykorzystywanie do innych opracowań zabronione.

# PRZEKRÓJ KONSTRUKCYJNY
SKALA 1:50

## PRZEKRÓJ KONSTRUKCYJNY PRZEPUSTU

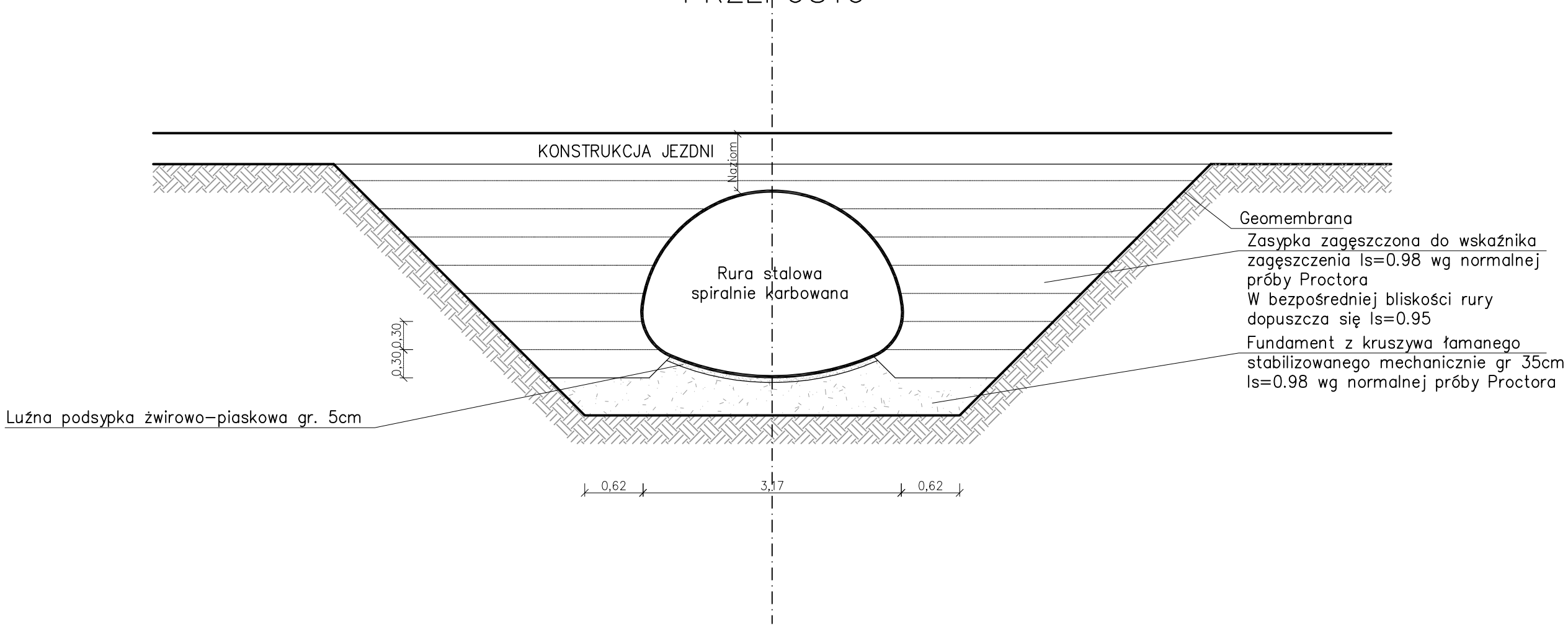


| | | |
|---|---|---|
| PASSOŃ BIURO PROJEKTOWE | Biuro Projekowe "PASSOŃ"<br>Tomasz Passoń<br>Łosie 171, 38-312 Ropa<br>NIP: 738 194 80 52 | Zleceniodawca:<br>GMINA ROPA<br>Ropa 733<br>38-312 Ropa |
| Rodzaj projektu:<br>PROJEKT WYKONAWCZY | | Temat:<br>Odbudowa przepustu w ciągu drogi gminnej nr 3561 (Zadziele) w miejscowości Ropa w km 0+280 |
| Tytuł rysunku:<br>PRZEKRÓJ KONSTRUKCYJNY | | |
| Opracował:<br>inż. Tomasz Passoń | | Podpis: |
| Projektował:<br>mgr inż. Bogusław Czarnik<br>upr. nr 120/99 | | Podpis: |
| AutoCAD Civil 3D | Rysunek utworzno w licencionowanym programie AutoCAD Civil 3D | Data: 01.2013 / Skala: 1:50 / Nr rys.: 5 / Nr ark.: 3 |

Nieautoryzowane kopiowanie, modyfikowanie, rozpowszechnianie oraz wykorzystywanie do innych opracowań zabronione.

# WYLOT / WLOT

SKALA 1:50

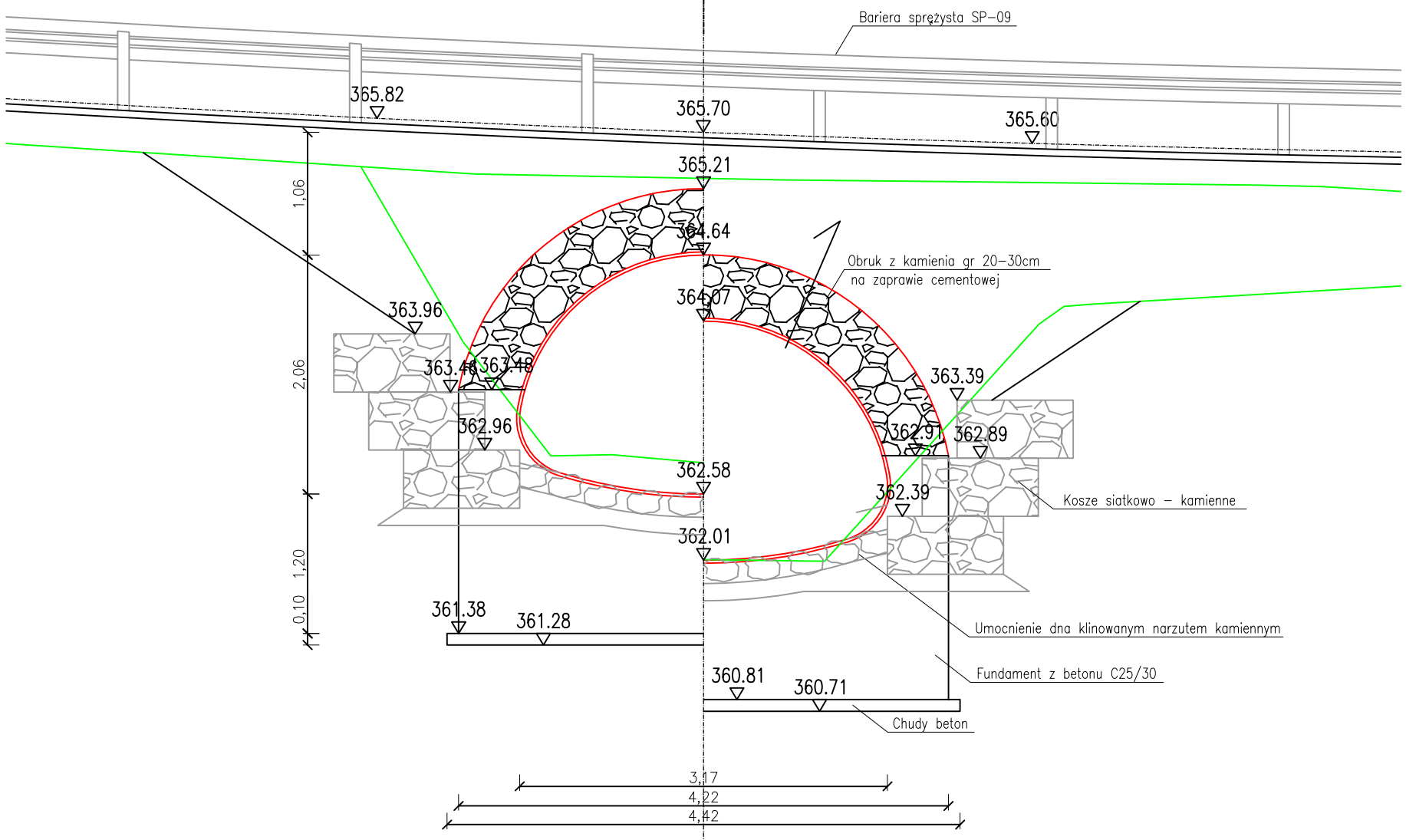


| | | |
|---|---|---|
| PASSOŃ BIURO PROJEKTOWE | Biuro Projekowe "PASSOŃ"<br>Tomasz Passoń<br>Łosie 171, 38-312 Ropa<br>NIP: 738 194 80 52 | Zleceniodawca:<br>GMINA ROPA<br>Ropa 733<br>38-312 Ropa |
| Rodzaj projektu:<br>PROJEKT WYKONAWCZY | | Temat:<br>Odbudowa przepustu w ciągu drogi gminnej nr 3561 (Zadziele) w miejscowości Ropa w km 0+280 |
| Tytuł rysunku:<br>WYLOT / WLOT | | |
| Opracował:<br>inż. Tomasz Passoń | | Podpis: |
| Projektował: | mgr inż. Bogusław Czarnik<br>upr. nr 120/99 | Podpis: |
| AutoCAD Civil 3D | Rysunek utworzno w licencionowanym programie AutoCAD Civil 3D | Data: 01.2013 / Skala: 1:50 / Nr rys.: 6 / Nr ark.: 1 |

Nieautoryzowane kopiowanie, modyfikowanie, rozpowszechnianie oraz wykorzystywanie do innych opracowań zabronione.

# PRZEKRÓJ PRZEZ PRZEPUST

SKALA 1:50

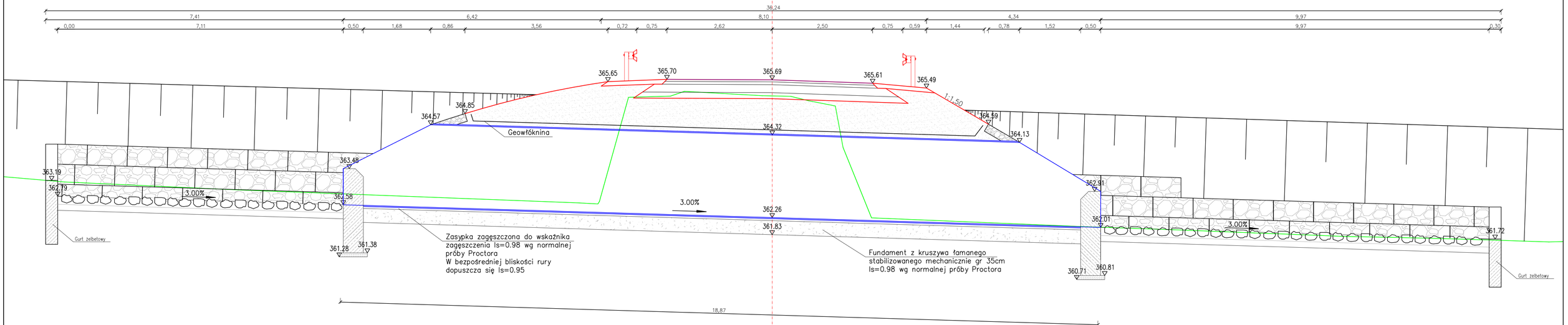


| | | |
|---|---|---|
| PASSON BIURO PROJEKTOWE — Biuro Projekowe "PASSOŃ" Tomasz Passoń, Łosie 171, 38–312 Ropa, NIP: 738 194 80 52 | | Zleceniodawca: GMINA ROPA, Ropa 733, 38–312 Ropa |
| Rodzaj projektu: PROJEKT WYKONAWCZY | | Temat: Odbudowa przepustu w ciągu drogi gminnej nr 3561 (Zadziele) w miejscowości Ropa w km 0+280 |
| Tytuł rysunku: PRZEKRÓJ PRZEZ PRZEPUST | | |
| Opracował: inż. Tomasz Passoń | | Podpis: |
| Projektował: mgr inż. Bogusław Czarnik, upr. nr 120/99 | | Podpis: |
| AutoCAD Civil 3D — Rysunek utworzono w licencjonowanym programie AutoCAD Civil 3D | Data: 01.2013 / Skala: 1:50 | Nr rys.: 7 / Nr ark.: 1 |

Nieautoryzowane kopiowanie, modyfikowanie, rozpowszechnianie oraz wykorzystywanie do innych opracowań zabronione.

# CZĘŚĆ PRZELOTOWA
SKALA 1:50

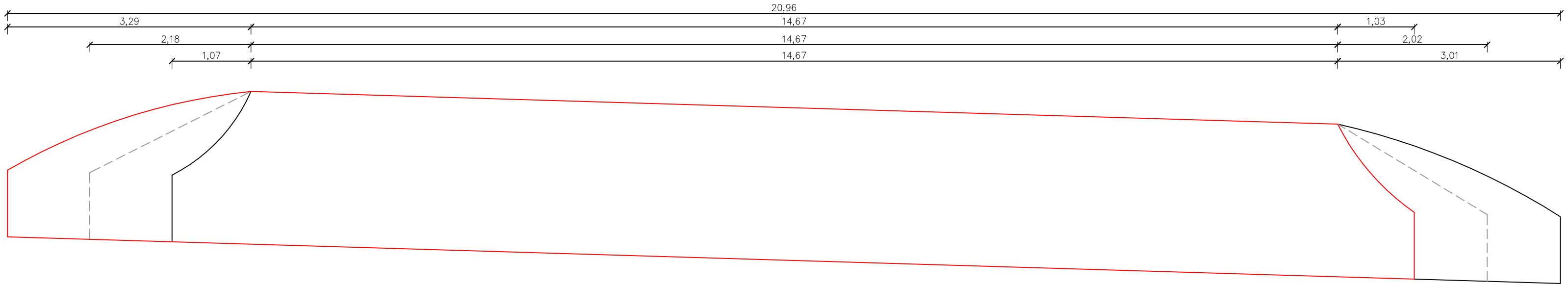


HCPA-39

WIDOK Z GÓRY

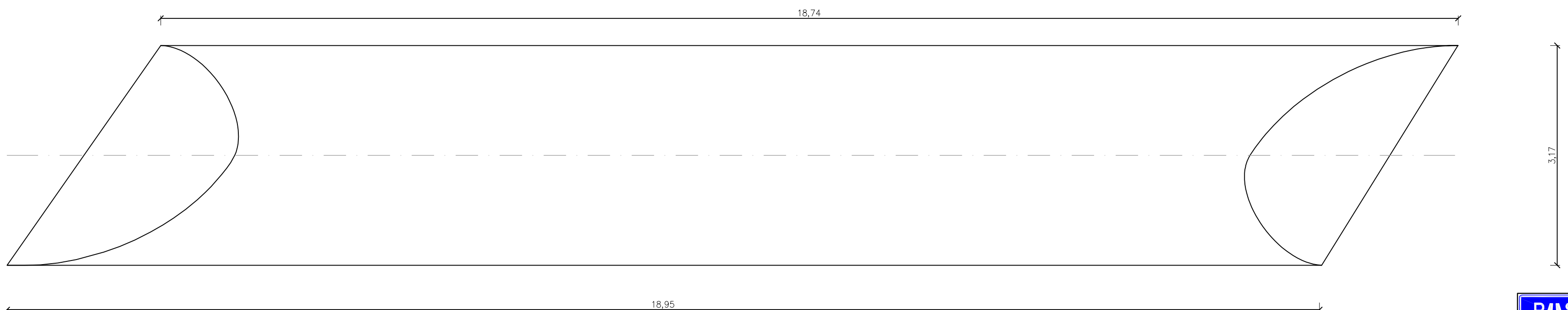


| | | |
|---|---|---|
| PASSOŃ BIURO PROJEKTOWE | Biuro Projekowe "PASSOŃ"<br>Tomasz Passoń<br>Łosie 171, 38-312 Ropa<br>NIP: 738 194 80 52 | Zleceniodawca:<br>GMINA ROPA<br>Ropa 733<br>38-312 Ropa |
| Rodzaj projektu:<br>PROJEKT WYKONAWCZY | | Temat:<br>Odbudowa przepustu w ciągu drogi gminnej nr 3561 (Zadziele) w miejscowości Ropa w km 0+280 |
| Tytuł rysunku:<br>CZĘŚĆ PRZELOTOWA | | |
| Opracował:<br>inż. Tomasz Passoń | | Podpis: |
| Projektował: | mgr inż. Bogusław Czarnik<br>upr. nr 120/99 | Podpis: |
| AutoCAD Civil 3D | Rysunek utworzno w licencionowanym programie AutoCAD Civil 3D | Data: 01.2013 / Skala: 1:50 / Nr rys.: 8 / Nr ark.: 1 |

Nieautoryzowane kopiowanie, modyfikowanie, rozpowszechnianie oraz wykorzystywanie do innych opracowań zabronione.

# PRZEKROJE POPRZECZNE

SKALA 1:100

P–1
Km 0+030.00

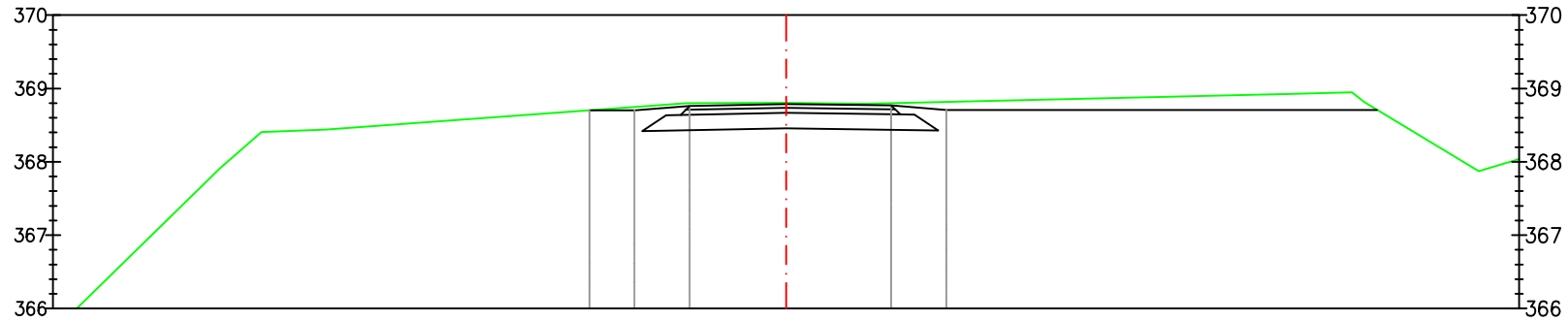


| | | | | | | |
|---|---|---|---|---|---|---|
| Odsunięcia od osi | 2,68 | 2,07 | 1,32 | 0.00 | 1,43 | 2,18 |
| Rzędne projektowane | 368.70 | 368.70 | 368.76 | 368.79 | 368.77 | 368.71 |
| Rzędne terenu | 368.70 | 368.75 | 368.80 | 368.80 | 368.80 | 390.38 |

P–2
Km 0+040.00

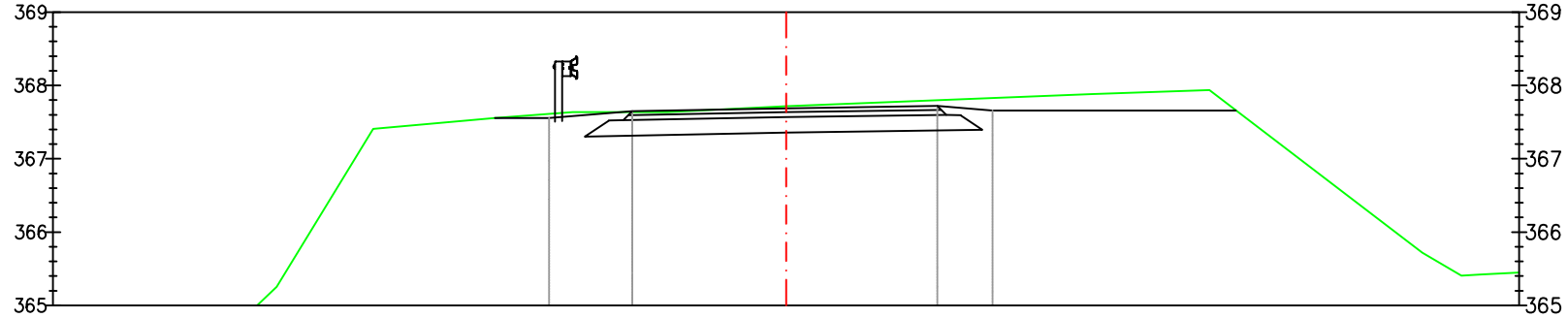


| | | | | | |
|---|---|---|---|---|---|
| Odsunięcia od osi | 3,23 | 2,10 | 0.00 | 2,06 | 2,82 |
| Rzędne projektowane | 367.56 | 367.65 | 367.72 | 367.80 | 367.83 |
| Rzędne terenu | 367.61 | 367.64 | 367.72 | 367.80 | 367.83 |


PASSOŃ BIURO PROJEKTOWE

Biuro Projekowe "PASSOŃ"
Tomasz Passoń
Łosie 171, 38–312 Ropa
NIP: 738 194 80 52


Zleceniodawca:
GMINA ROPA
Ropa 733
38–312 Ropa

Rodzaj projektu:
PROJEKT WYKONAWCZY

Temat:
Odbudowa przepustu w ciągu drogi gminnej nr 3561 (Zadziele) w miejscowości Ropa w km 0+280

Tytuł rysunku:
PRZEKROJE POPRZECZNE

Opracował:
inż. Tomasz Passoń

Podpis:

Projektował:
mgr inż. Bogusław Czarnik
upr. nr 120/99

Podpis:

AutoCAD Civil 3D
Rysunek utworzno w licencionowanym programie AutoCAD Civil 3D

| Data: | Skala: | Nr rys.: | Nr ark.: |
|---|---|---|---|
| 01.2013 | 1:100 | 9 | 1 |


Nieautoryzowane kopiowanie, modyfikowanie, rozpowszechnianie oraz wykorzystywanie do innych opracowań zabronione.

# PRZEKROJE POPRZECZNE

SKALA 1:100

P–3
Km 0+050.00

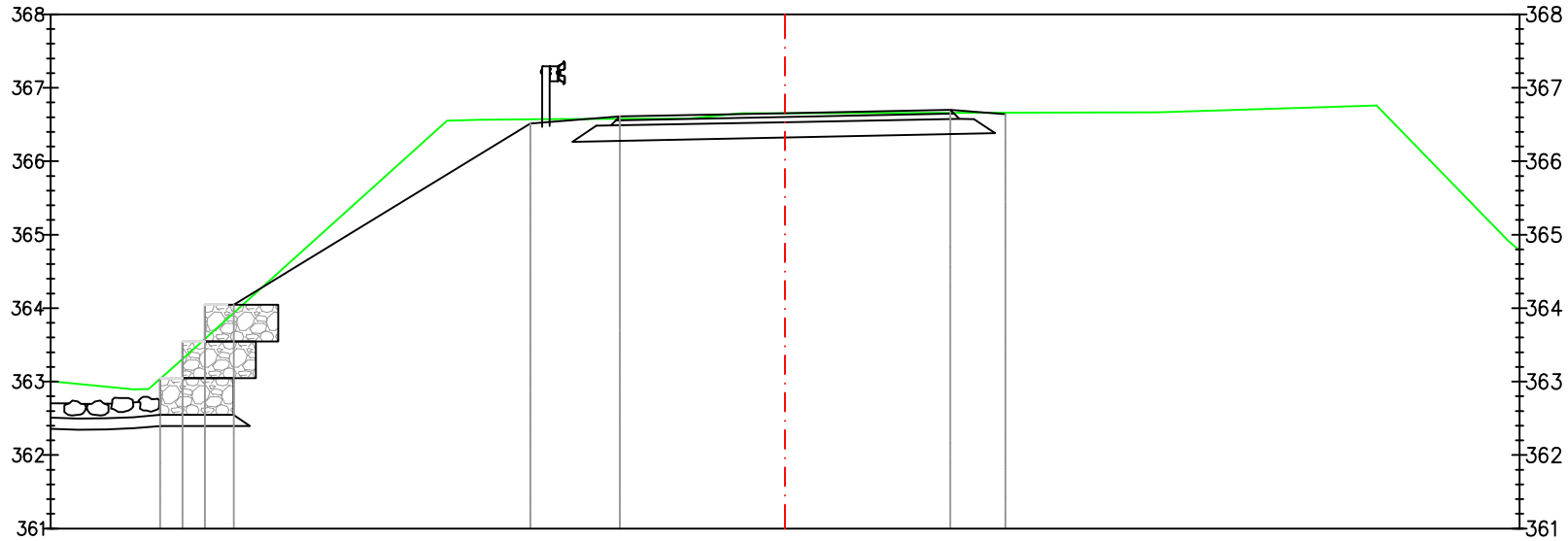


| | | | | | | | | |
|---|---|---|---|---|---|---|---|---|
| Odsunięcia od osi | 8,51 | 8,21 | 7,90 | 7,51 | 3,47 | 2,25 | 0.00 | 2,25 | 3,00 |
| Rzędne projektowane | 363.05 | 363.55 | 364.05 | 364.05 | 366.51 | 366.61 | 366.65 | 366.70 | 366.64 |
| Rzędne terenu | 363.05 | 363.31 | 363.58 | 363.95 | 366.57 | 366.58 | 366.65 | 366.66 | 366.66 |

P–4
Km 0+060.00

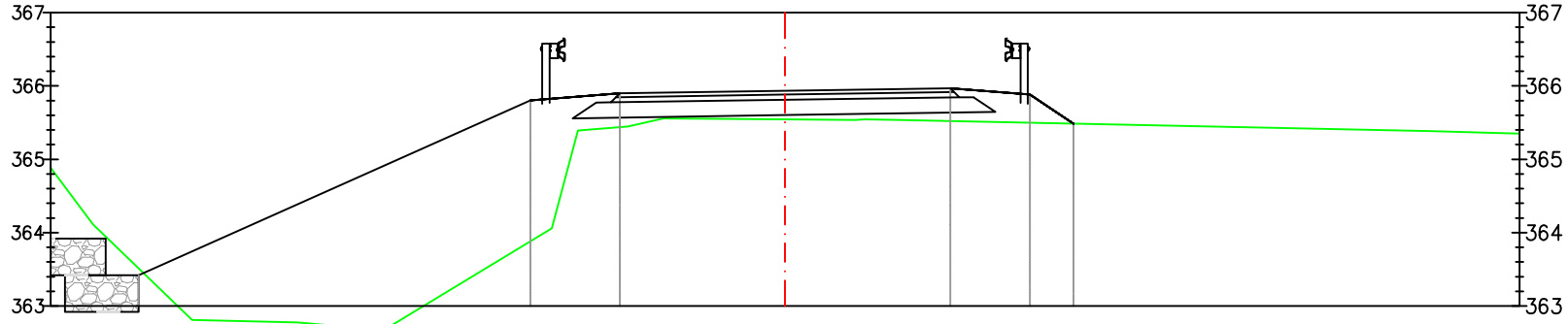


| | | | | | | | |
|---|---|---|---|---|---|---|---|
| Odsunięcia od osi | 8,80 | 3,47 | 2,25 | 0.00 | 2,25 | 3,33 | 3,93 |
| Rzędne projektowane | 363.42 | 365.80 | 365.90 | 365.93 | 365.97 | 365.88 | 365.49 |
| Rzędne terenu | 363.52 | 363.88 | 365.44 | 365.54 | 365.52 | 365.50 | 365.49 |


PASSOŃ BIURO PROJEKTOWE

Biuro Projekowe "PASSOŃ"
Tomasz Passoń
Łosie 171, 38–312 Ropa
NIP: 738 194 80 52


Zleceniodawca:
GMINA ROPA
Ropa 733
38–312 Ropa

Rodzaj projektu:
PROJEKT WYKONAWCZY

Temat:
Odbudowa przepustu w ciągu drogi gminnej nr 3561 (Zadziele) w miejscowości Ropa w km 0+280

Tytuł rysunku:
PRZEKROJE POPRZECZNE

Opracował:
inż. Tomasz Passoń

Podpis:

Projektował:
mgr inż. Bogusław Czarnik
upr. nr 120/99

Podpis:

AutoCAD Civil 3D
Rysunek utworzno w licencionowanym programie AutoCAD Civil 3D

| Data: | Skala: | Nr rys.: | Nr ark.: |
|---|---|---|---|
| 01.2013 | 1:100 | 9 | 2 |


Nieautoryzowane kopiowanie, modyfikowanie, rozpowszechnianie oraz wykorzystywanie do innych opracowań zabronione.

# PRZEKROJE POPRZECZNE

SKALA 1:100

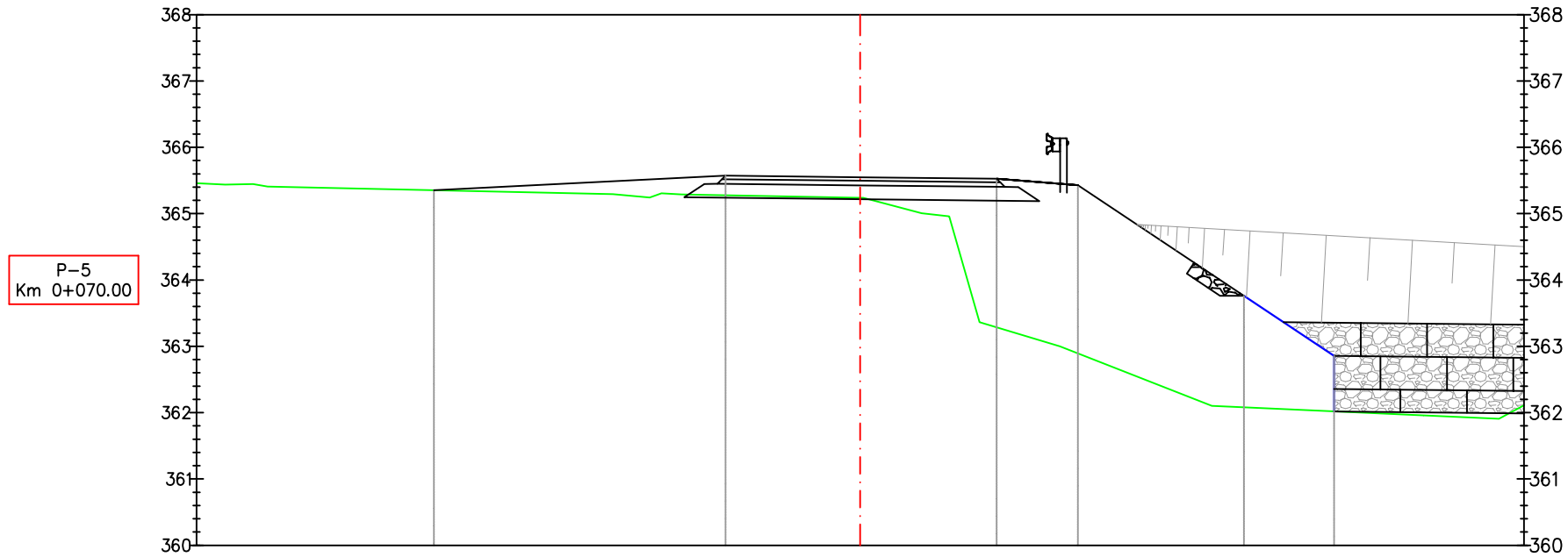


| | | | | | | | |
|---|---|---|---|---|---|---|---|
| Odsunięcia od osi | 6,42 | 2,03 | 0.00 | 2,06 | 3,28 | 5,78 | 3,28 |
| Rzędne projektowane | 365.35 | 365.57 | 365.55 | 365.53 | 365.43 | 363.76 | 362.02 |
| Rzędne terenu | 365.35 | 365.28 | 365.24 | 363.29 | 362.89 | 362.08 | 362.02 |


PASSOŃ BIURO PROJEKTOWE

Biuro Projekowe "PASSOŃ"
Tomasz Passoń
Łosie 171, 38-312 Ropa
NIP: 738 194 80 52


Zleceniodawca:
GMINA ROPA
Ropa 733
38-312 Ropa

Rodzaj projektu:
PROJEKT WYKONAWCZY

Temat:
Odbudowa przepustu w ciągu drogi gminnej nr 3561 (Zadziele) w miejscowości Ropa w km 0+280

Tytuł rysunku:
PRZEKROJE POPRZECZNE

Opracował:
inż. Tomasz Passoń

Podpis:

Projektował:
mgr inż. Bogusław Czarnik
upr. nr 120/99

Podpis:

AutoCAD Civil 3D
Rysunek utworzno w licencionowanym programie AutoCAD Civil 3D

| Data: | Skala: | Nr rys.: | Nr ark.: |
|---|---|---|---|
| 01.2013 | 1:100 | 9 | 3 |


Nieautoryzowane kopiowanie, modyfikowanie, rozpowszechnianie oraz wykorzystywanie do innych opracowań zabronione.

# PRZEKROJE POPRZECZNE

SKALA 1:100

P–6
Km 0+080.00

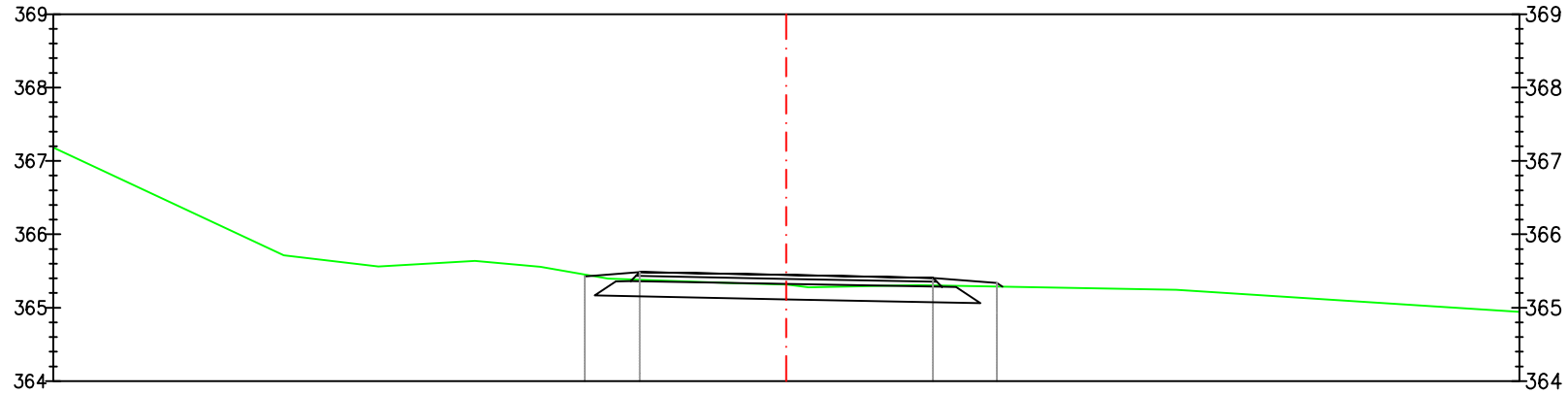


| | | | | | | |
|---|---|---|---|---|---|---|
| Odsunięcia od osi | 10.00 | 2,75 | 2,00 | 0.00 | 2,00 | 2,88 |
| Rzędne projektowane | | 365.43 | 365.49 | 365.45 | 365.41 | 365.34 |
| Rzędne terenu | | 365.43 | 365.38 | 365.31 | 365.31 | 365.29 |

P–7
Km 0+090.00

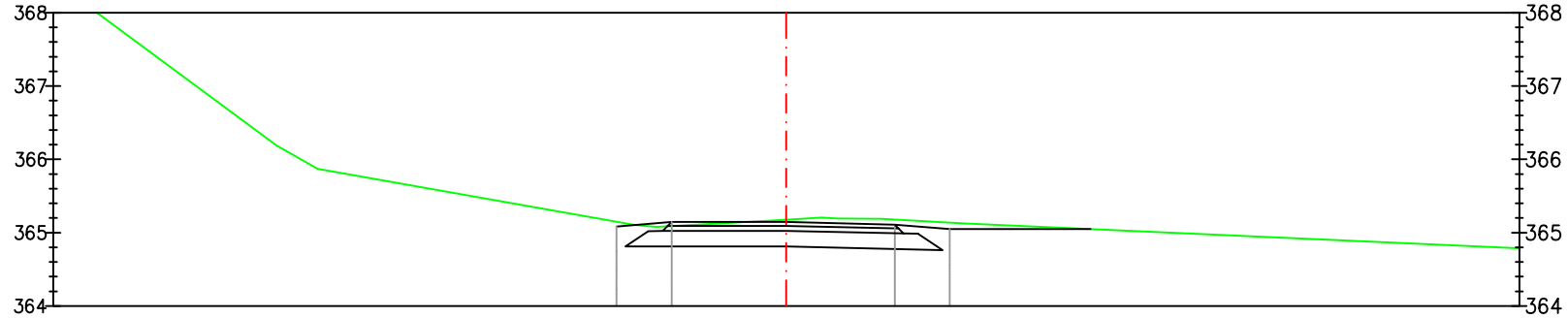


| | | | | | |
|---|---|---|---|---|---|
| Odsunięcia od osi | 2,31 | 1,56 | 0.00 | 1,48 | 2,23 |
| Rzędne projektowane | 365.08 | 365.14 | 365.18 | 365.18 | 365.05 |
| Rzędne terenu | 365.08 | 365.09 | 365.14 | 365.18 | 365.14 |


PASSOŃ BIURO PROJEKTOWE

Biuro Projekowe "PASSOŃ"
Tomasz Passoń
Łosie 171, 38–312 Ropa
NIP: 738 194 80 52


Zleceniodawca:
GMINA ROPA
Ropa 733
38–312 Ropa

Rodzaj projektu:
PROJEKT WYKONAWCZY

Temat:
Odbudowa przepustu w ciągu drogi gminnej nr 3561 (Zadziele) w miejscowości Ropa w km 0+280

Tytuł rysunku:
PRZEKROJE POPRZECZNE

Opracował:
inż. Tomasz Passoń

Podpis:

Projektował:
mgr inż. Bogusław Czarnik
upr. nr 120/99

Podpis:

AutoCAD Civil 3D
Rysunek utworzno w licencionowanym programie AutoCAD Civil 3D

| Data: | Skala: | Nr rys.: | Nr ark.: |
|---|---|---|---|
| 01.2013 | 1:100 | 9 | 4 |


Nieautoryzowane kopiowanie, modyfikowanie, rozpowszechnianie oraz wykorzystywanie do innych opracowań zabronione.

# PRZEKROJE POPRZECZNE

SKALA 1:100

R–1
Km 0+000.00

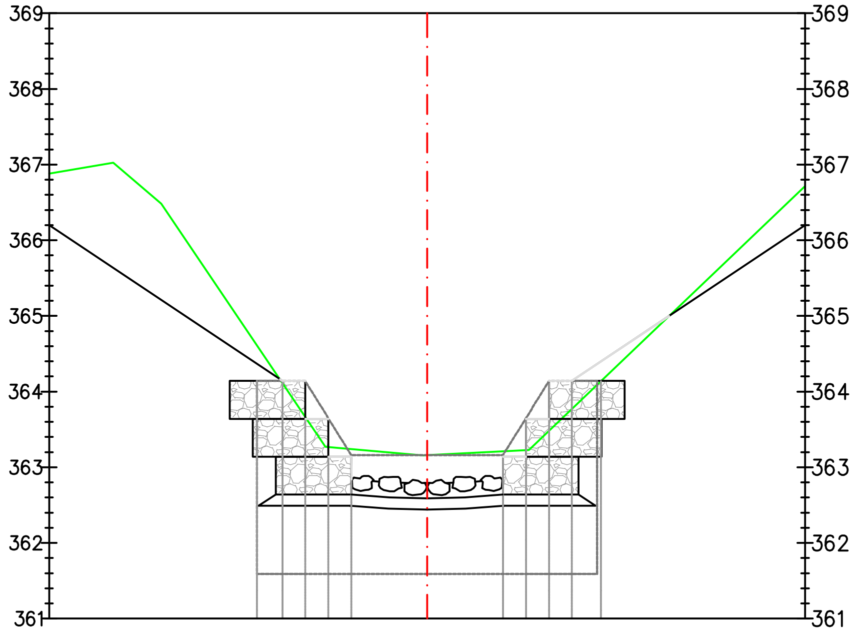


| | | | | | | | | | | |
|---|---|---|---|---|---|---|---|---|---|---|
| Odsunięcia od osi | 2,25 | 1,91 | 1,61 | 1,31 | 1,00 | 0.00 | 1,00 | 1,31 | 1,61 | 1,91 | 2,30 |
| Rzędne projektowane | 364.14 | 364.14 | 364.14 | 363.64 | 363.14 | 362.79 | 363.14 | 363.64 | 364.14 | 364.14 | 364.14 |
| Rzędne terenu | 364.64 | 364.11 | 363.64 | 363.27 | 363.24 | 363.16 | 363.21 | 363.24 | 363.48 | 363.77 | 364.39 |

R–2
Km 0+007.11

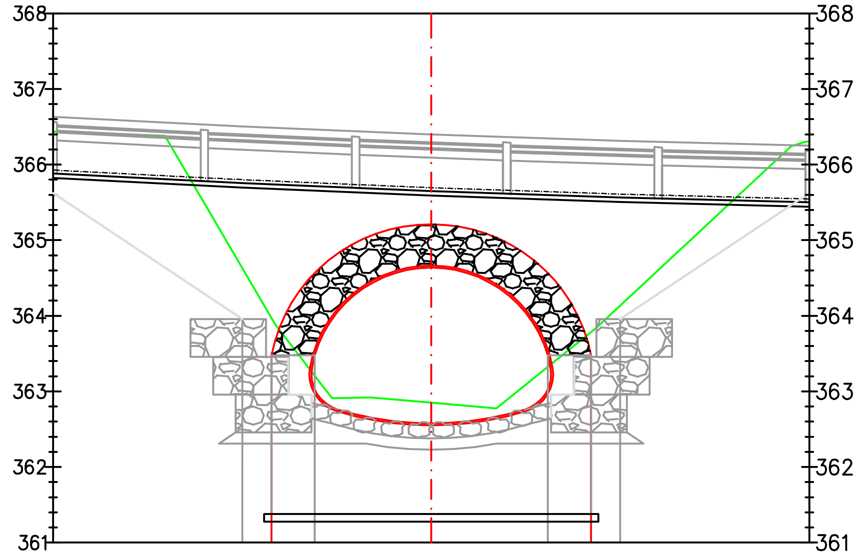


| | | | | | | | |
|---|---|---|---|---|---|---|---|
| Odsunięcia od osi | 2,50 | 2,11 | 1,54 | 0.00 | 1,54 | 2,11 | 2,50 |
| Rzędne projektowane | 363.96 | 363.46 | 363.48 | 362.58 | 363.48 | 363.46 | 363.96 |
| Rzędne terenu | 364.58 | 363.93 | 363.20 | 362.85 | 363.32 | 363.77 | 364.14 |

PASSOŃ BIURO PROJEKTOWE

Biuro Projekowe "PASSOŃ"
Tomasz Passoń
Łosie 171, 38–312 Ropa
NIP: 738 194 80 52

Zleceniodawca:
GMINA ROPA
Ropa 733
38–312 Ropa

Rodzaj projektu: PROJEKT WYKONAWCZY

Tytuł rysunku: PRZEKROJE POPRZECZNE

Temat: Odbudowa przepustu w ciągu drogi gminnej nr 3561 (Zadziele) w miejscowości Ropa w km 0+280

Opracował: inż. Tomasz Passoń

Podpis:

Projektował: mgr inż. Bogusław Czarnik upr. nr 120/99

Podpis:

AutoCAD Civil 3D

Rysunek utworzno w licencjonowanym programie AutoCAD Civil 3D

| Data: | Skala: | Nr rys.: | Nr ark.: |
|---|---|---|---|
| 01.2013 | 1:100 | 9 | 5 |

Nieautoryzowane kopiowanie, modyfikowanie, rozpowszechnianie oraz wykorzystywanie do innych opracowań zabronione.

# PRZEKROJE POPRZECZNE

SKALA 1:100

R-3
Km 0+025.97

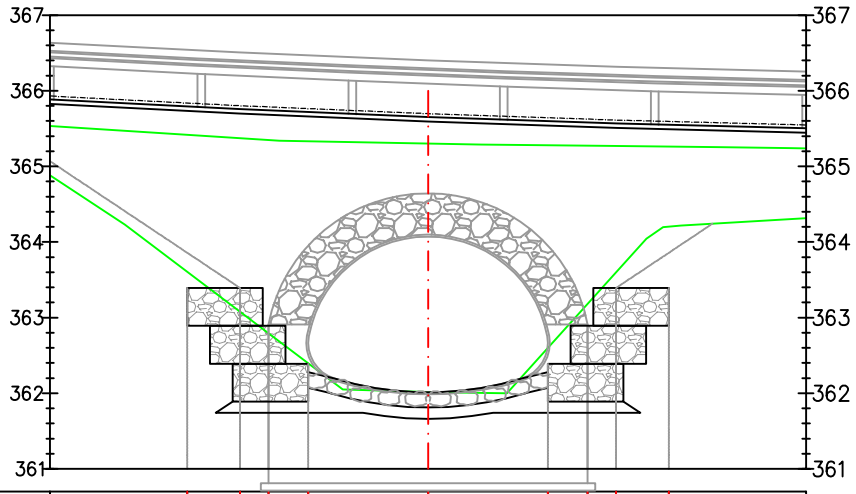


| | | | | | | | | | |
|---|---|---|---|---|---|---|---|---|---|
| Odsunięcia od osi | 3,18 | 2,48 | 2,11 | 1,58 | 0.00 | 1,58 | 2,11 | 2,48 | 3,18 |
| Rzędne projektowane | 363.39 | 363.39 | 362.91 | 362.39 | 362.01 | 362.60 | 362.91 | 363.39 | 363.39 |
| Rzędne terenu | 363.60 | 363.08 | 362.79 | 362.39 | 362.02 | 362.39 | 363.19 | 363.62 | 364.20 |

R-4
Km 0+031.37

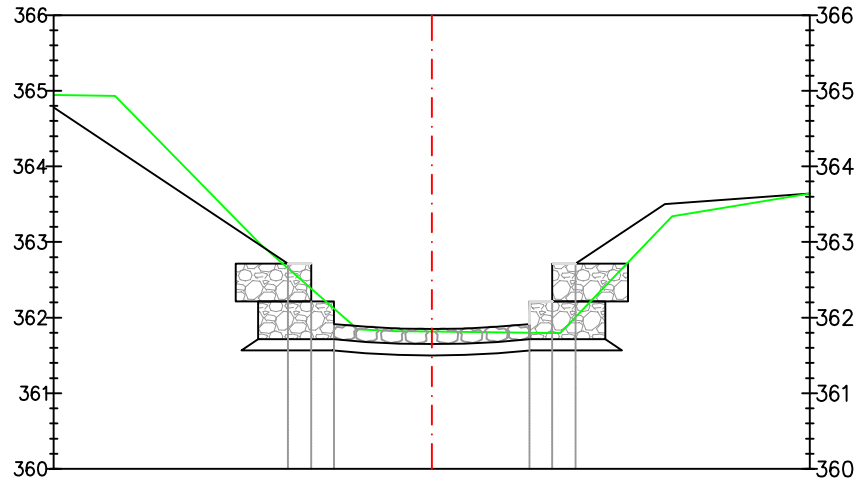


| | | | | | | | |
|---|---|---|---|---|---|---|---|
| Odsunięcia od osi | 1,90 | 1,59 | 1,29 | 0.00 | 1,29 | 1,59 | 1,90 |
| Rzędne projektowane | 362.71 | 362.21 | 361.91 | 361.85 | 361.91 | 362.21 | 362.71 |
| Rzędne terenu | 362.65 | 362.38 | 362.12 | 361.82 | 361.79 | 361.80 | 362.01 |


PASSOŃ BIURO PROJEKTOWE

Biuro Projekowe "PASSOŃ"
Tomasz Passoń
Łosie 171, 38-312 Ropa
NIP: 738 194 80 52


Zleceniodawca:
GMINA ROPA
Ropa 733
38-312 Ropa

Rodzaj projektu:
PROJEKT WYKONAWCZY

Temat:
Odbudowa przepustu w ciągu drogi gminnej nr 3561 (Zadziele) w miejscowości Ropa w km 0+280

Tytuł rysunku:
PRZEKROJE POPRZECZNE

Opracował:
inż. Tomasz Passoń

Podpis:

Projektował:
mgr inż. Bogusław Czarnik
upr. nr 120/99

Podpis:

AutoCAD Civil 3D
Rysunek utworzno w licencionowanym programie AutoCAD Civil 3D

| Data: | Skala: | Nr rys.: | Nr ark.: |
|---|---|---|---|
| 01.2013 | 1:100 | 9 | 6 |


Nieautoryzowane kopiowanie, modyfikowanie, rozpowszechnianie oraz wykorzystywanie do innych opracowań zabronione.

# PRZEKROJE POPRZECZNE

SKALA 1:100

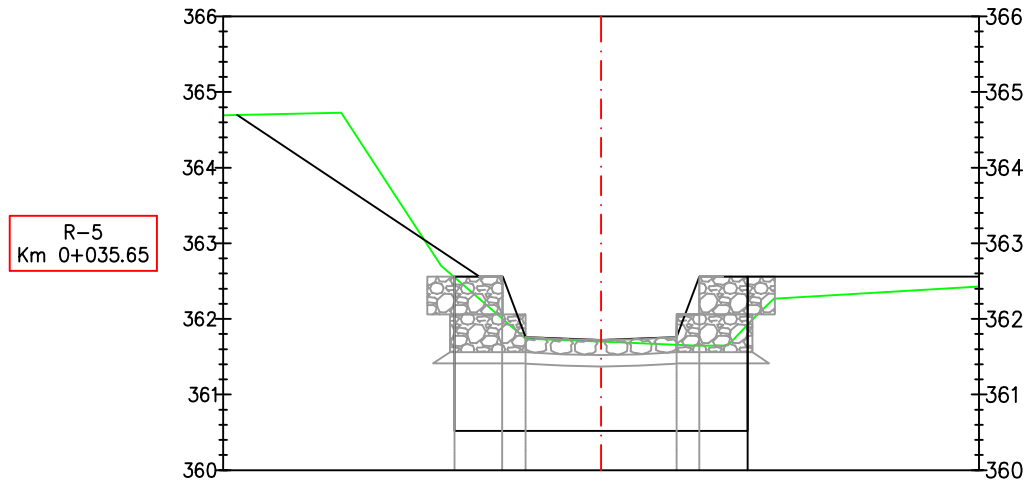


| | | | | | | | | |
|---|---|---|---|---|---|---|---|---|
| Odsunięcia od osi | 5.00 | 1,94 | 1,31 | 1,00 | 0.00 | 1,00 | 1,94 | 1,94 |
| Rzędne projektowane | | 362.56 | 362.56 | 361.76 | 361.72 | 361.76 | 362.56 | 362.56 |
| Rzędne terenu | | 362.56 | 362.01 | 361.74 | 361.70 | 361.66 | 361.65 | 361.92 |


PASSOŃ BIURO PROJEKTOWE

Biuro Projekowe "PASSOŃ"
Tomasz Passoń
Łosie 171, 38-312 Ropa
NIP: 738 194 80 52


Zleceniodawca:
GMINA ROPA
Ropa 733
38-312 Ropa

Rodzaj projektu:
PROJEKT WYKONAWCZY

Temat:
Odbudowa przepustu w ciągu drogi gminnej nr 3561 (Zadziele) w miejscowości Ropa w km 0+280

Tytuł rysunku:
PRZEKROJE POPRZECZNE

Opracował:
inż. Tomasz Passoń

Podpis:

Projektował:
mgr inż. Bogusław Czarnik
upr. nr 120/99

Podpis:

AutoCAD Civil 3D
Rysunek utworzno w licencionowanym programie AutoCAD Civil 3D

| Data: | Skala: | Nr rys.: | Nr ark.: |
|---|---|---|---|
| 01.2013 | 1:100 | 9 | 7 |


Nieautoryzowane kopiowanie, modyfikowanie, rozpowszechnianie oraz wykorzystywanie do innych opracowań zabronione.